生産中止図面
２００９／０２

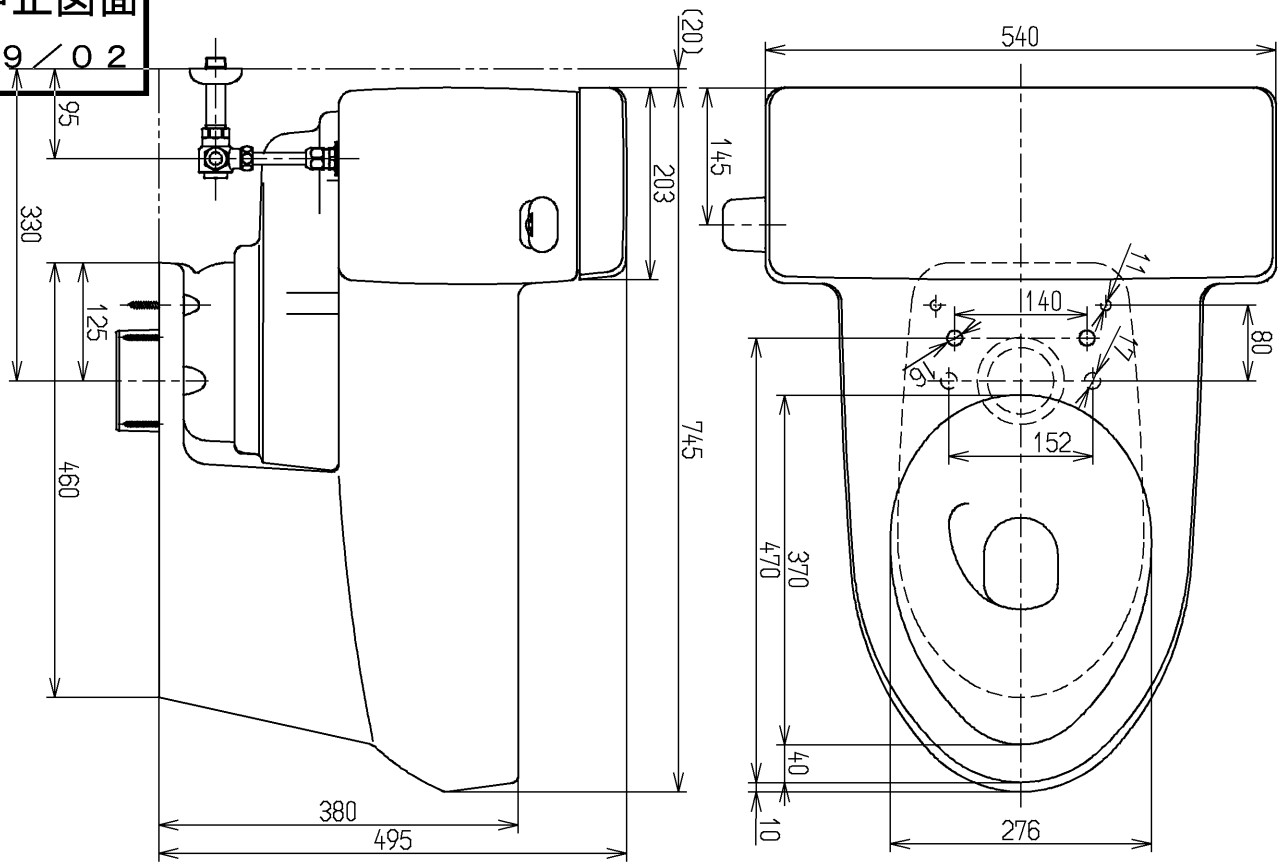

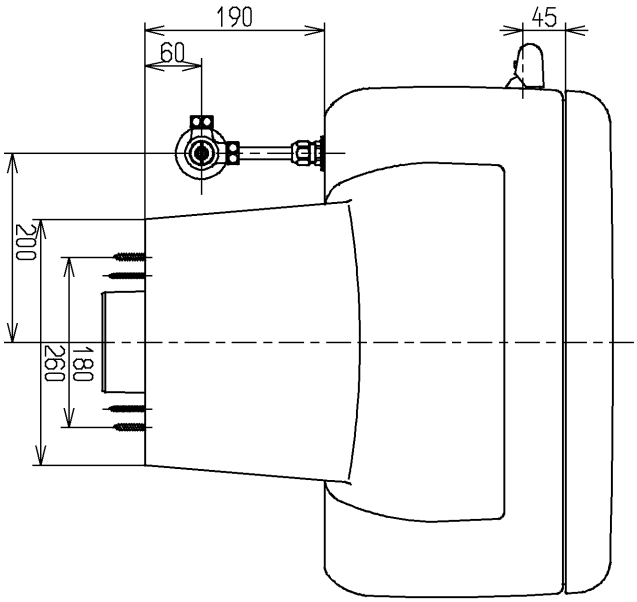

<付属品>
タンク内部金具１式　×１
床フランジ１式　×１
大便器取付木ネジ１式　×１
化粧キャップ１式　×１

TOTO		単位 mm	名称	腰掛式ワンピース防露便器
製図 木村(晴)	検図 矢部 松(井)	日付 05.11.08	尺度 1：8	図番 CS406BY1
備考				

A4