生産中止図面
２０１９／０３

品　番	表面色
UGKW1BSQ#MR	ミディアムウッド
UGKW1BSQ#NR	ナチュラルウッド
UGKW1BSQ#N11	ペールホワイト
UGKW1BSQ#KB	オプティブルー

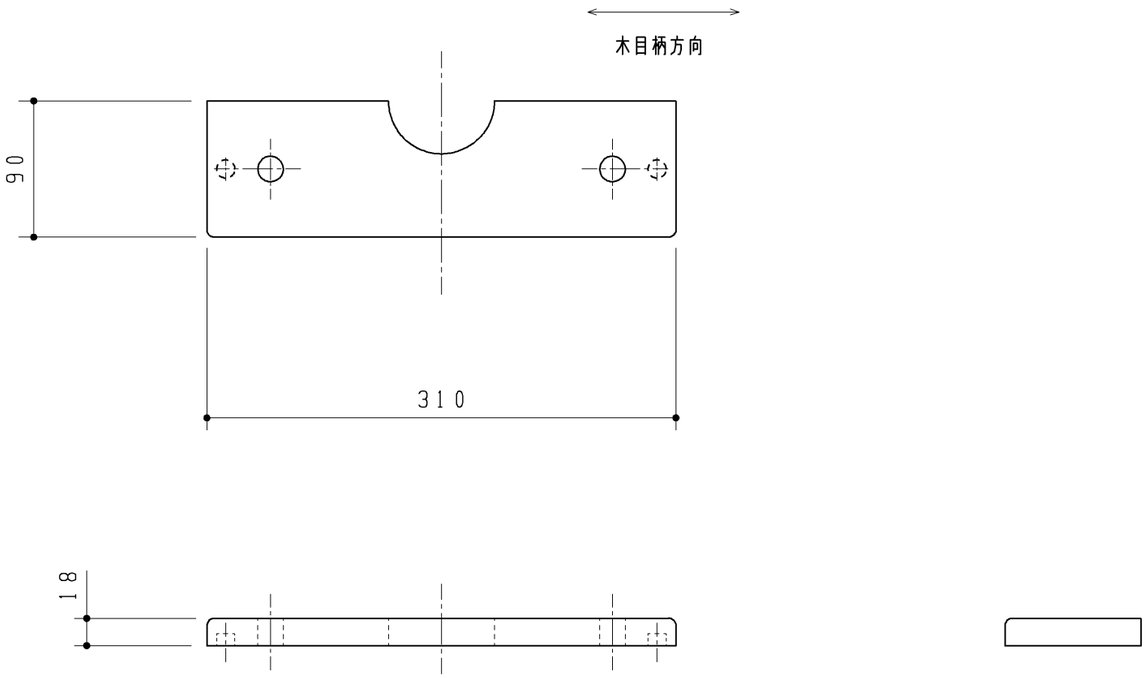

・材質：JISMDF＋両面PETシート貼り

・材質：JISMDF＋両面塩ビシート貼り（オプティブルー）

改廃年月日	改新要領No.	事　　由	製品番号

TOTO		製図	段	検図	加稲 治垣			年月日	11.2.1
		品名	カウンター本体（単体）（埋込）					図面数	1 1
品番	UGKW1BSQ#＊	尺度	1：4	投影法	三角法	材質		図番	