色　番	色　　彩	備　　考
#MNN	ムーンホワイトN	
#MRN	ムーンピンクN	
#MLN	ムーンライムN	
#MGN	ムーングリーンN	
#MCN	ムーンブラウンN	

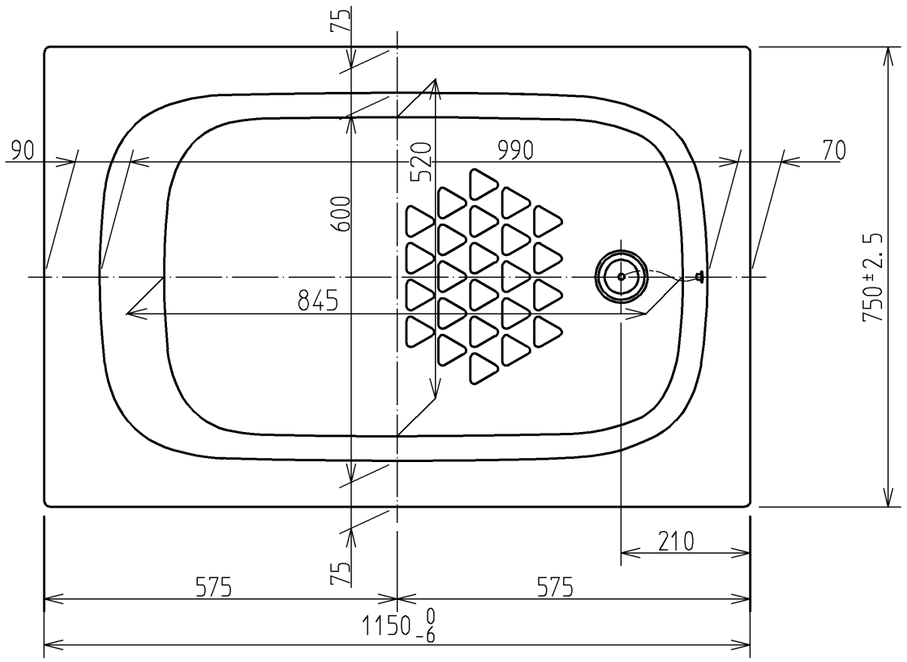

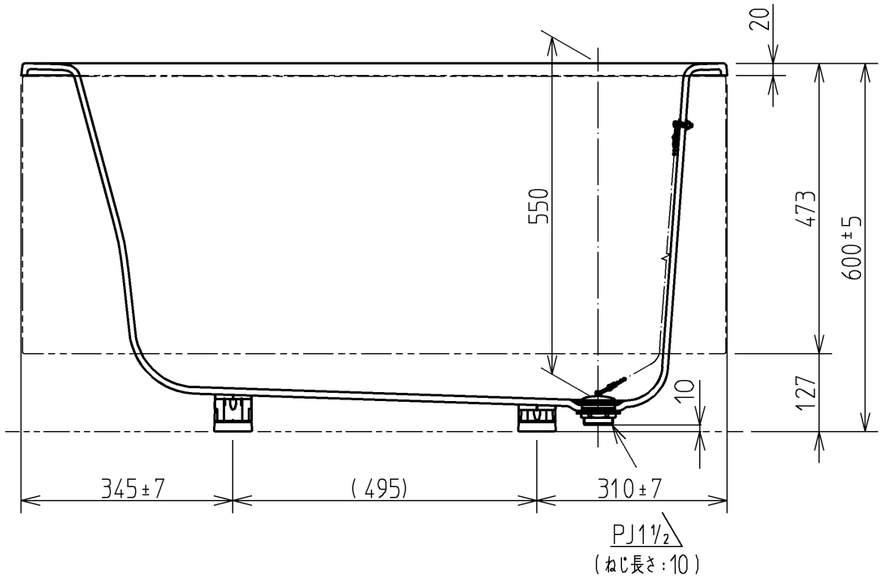

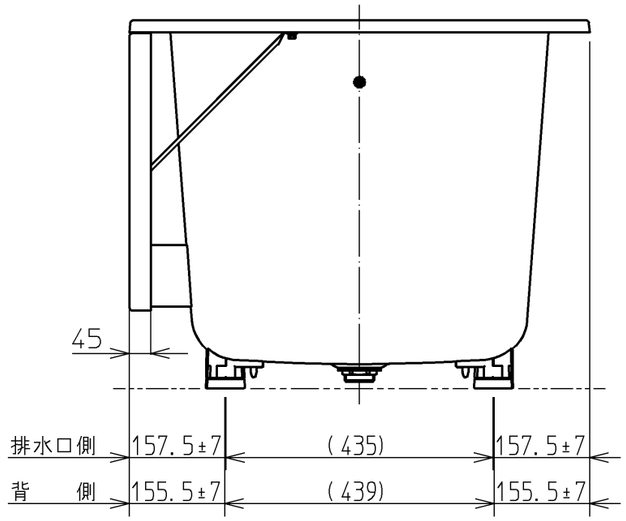

図　名	和洋折衷一方半エプロン付き ネオマーブバス (1150サイズ)				尺　度　1:10 図　番 PNS1111R
年月日 12.02.01	製図	榎園	検図	兵頭　前田	TOTO

A3