生産中止図面
２０１７／０６

区分
B

シャワーホース引出し長さ最大480

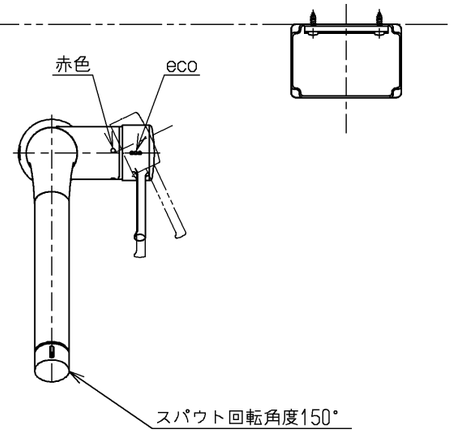

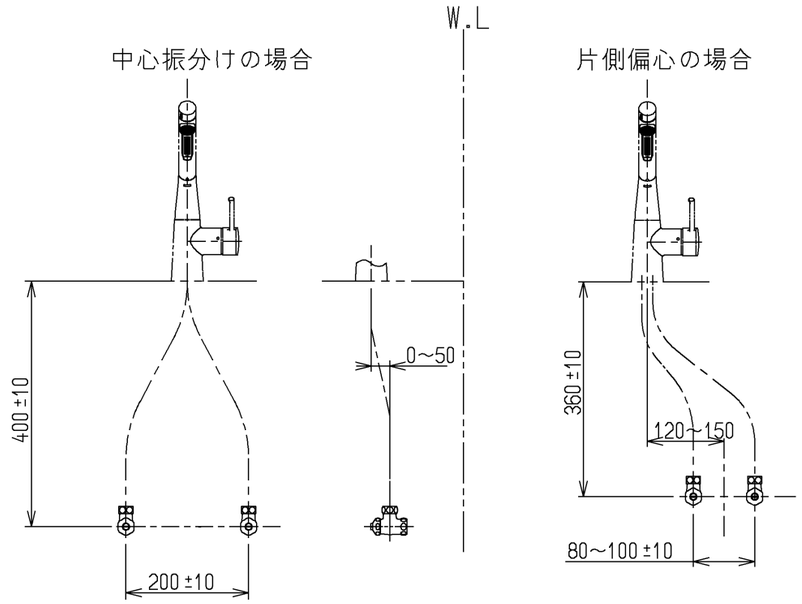

止水栓推奨取付位置

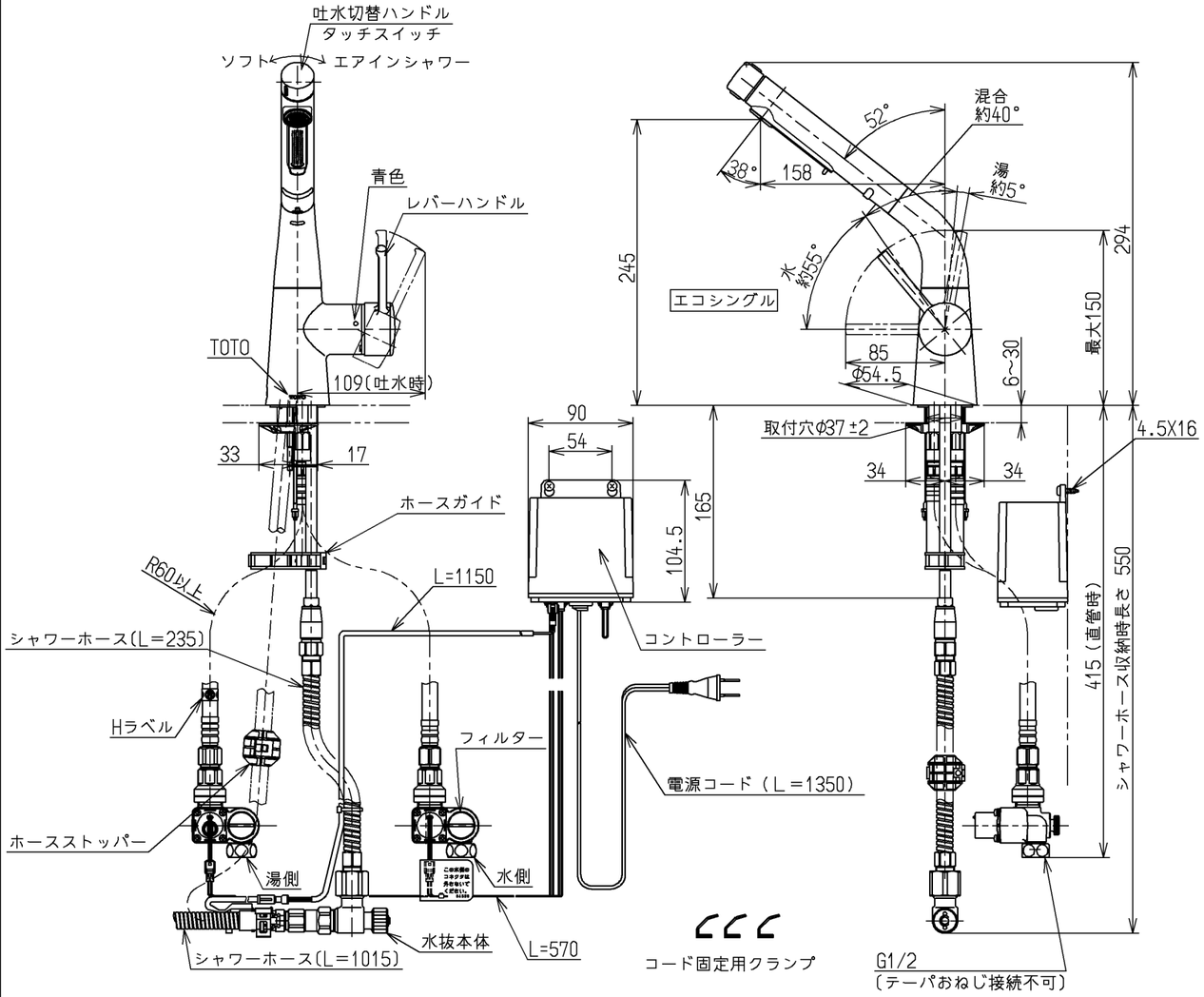

		仕様
用途		一般住宅用
電源		AC100V 50／60Hz
消費電力	待機時	0．4W（最大値3W）
	動作時	0．6W（最大値5W）
給水圧力	最低必要水圧	0．1MPa（流動時）
	最高水圧	0．75MPa（静止時） ※快適にお使いいただくためには、0．2MPa程度の圧力をおすすめします。
使用可能水質		水道水または飲用可能な井戸水
使用環境温度		−20～40℃（0℃以下は水を抜いた状態）
最高給湯温度		85℃
特記事項		(1)湯圧が水圧より高くならないように設定してください。 (2)安全のため給湯温度は60℃以下でのご使用をおすすめします。 (3)湯水を逆に配管しないでください。 (4)インバータや赤外線を用いた他の機器より誤動作することがあります。

節湯 AB

節湯 A1

節湯 C1

上面施工

水道法適合品(JIS)	長住協適合品		
TOTO		単位 mm	名称 台付シングル混合水栓
製図 安永	検図 植村 稲田	日付 17.06.13	尺度 1：5
			水ほうき、AC100V、タッチ、エコシングル、寒冷地用
備考			図番 TEK35EETNZ

A3