生産中止図面
１９９２／０５

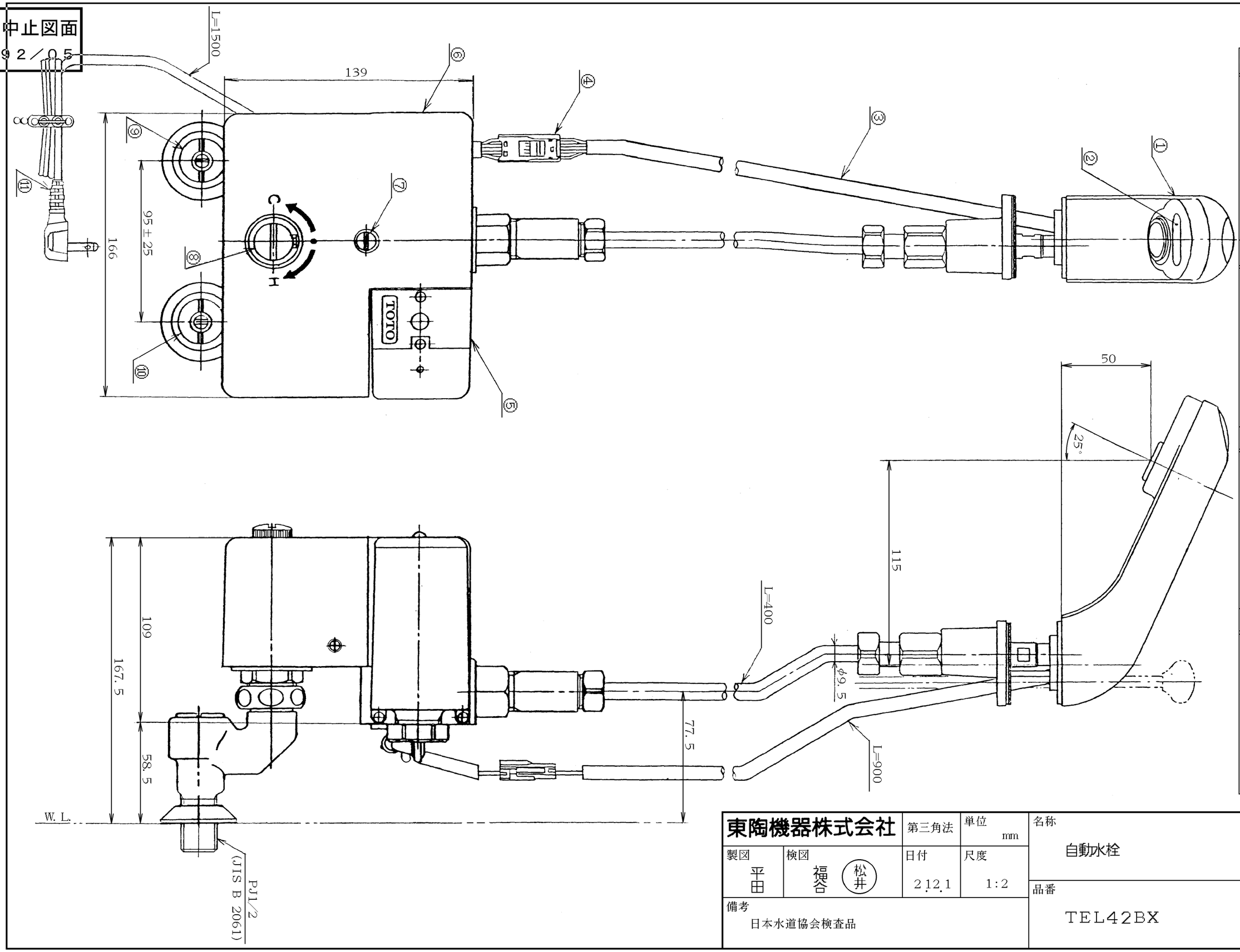

No.	各部名称	No.	各部名称	No.	各部名称	No.	各部名称
①	スパウト	④	センサコネクタ	⑦	流量調節弁	⑩	水側ストレーナ付止水栓
②	光電センサ	⑤	コントローラ	⑧	温度調節弁	⑪	電源コード
③	センサコード	⑥	駆動部	⑨	湯側ストレーナ付止水栓		

東陶機器株式会社	第三角法	単位 mm	名称 自動水栓
製図 平田	検図 福谷 松井	日付 2.12.1	尺度 1:2
備考 日本水道協会検査品			品番 TEL42BX