生産中止図面
２００８／１０

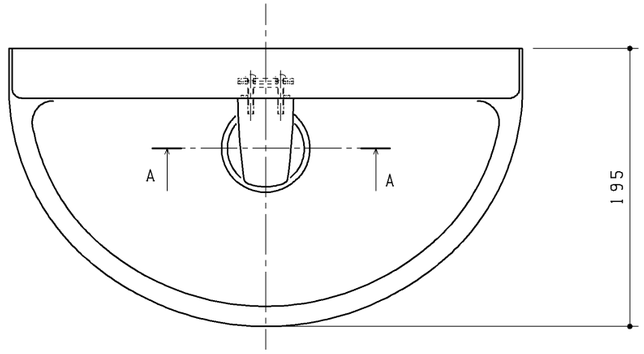

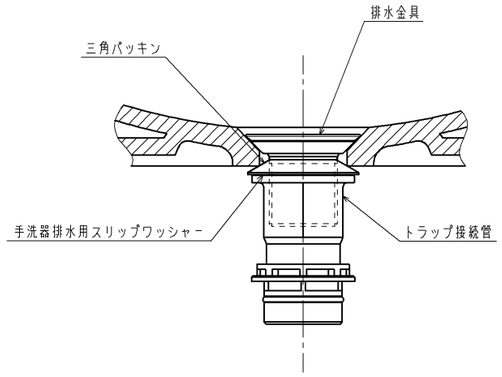

A－A（S＝1：2）

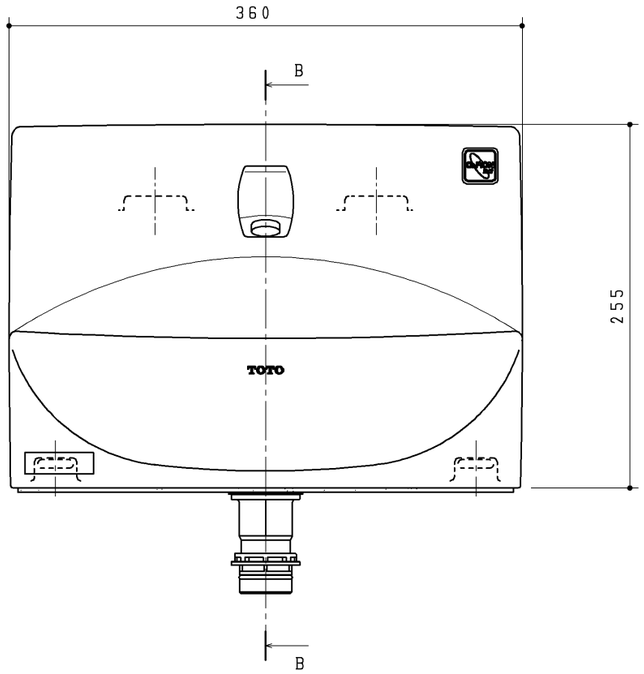

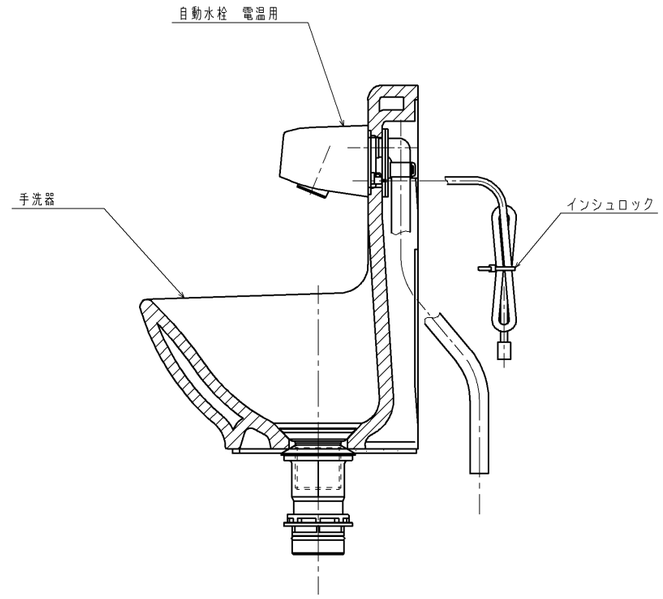

B－B

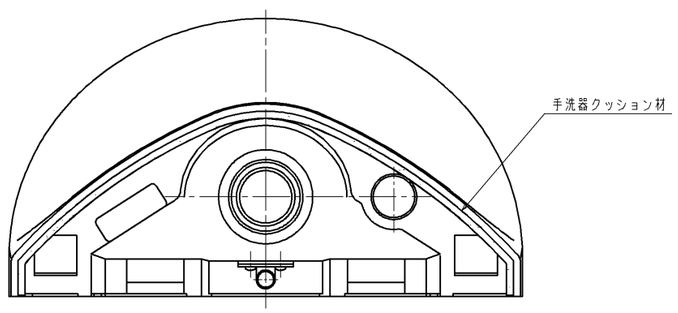

製品品番	色　名
UGS6Đ	ホワイト
UGS6Đ #N11	ペールホワイト
UGS6Đ #NG2	ホワイトグレー
UGS6Đ #SC1	パステルアイボリー
UGS6Đ #SR2	パステルピンク
UGS6Đ #SS4	ハーベストブラウン
UGS6Đ #SC4	ハーベストベージュ
UGS6Đ #NB2	ソフトブルー
UGS6Đ #SF4	ハーベストグリーン

改廃年月日	改新要領No.	事　　由	製品番号

TOTO	製図	西本	検図	水石 野黒		年月日	04.11.05
	品名	手洗器セット（自動水栓　電温用）				図面数	
品番 UGS6Đ	尺度	1：3	投影法	三角法	材質	図番	