生産中止図面
２００７／１２

床排水ソケット

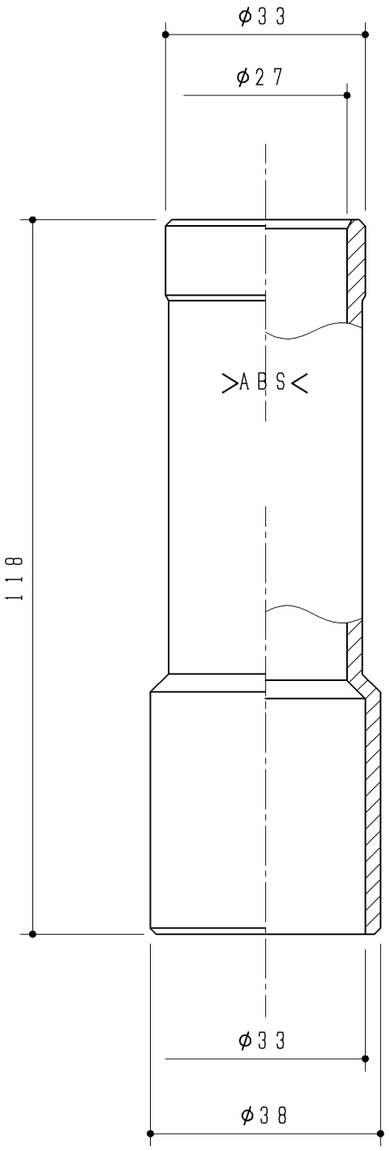

排水トラップ（下）

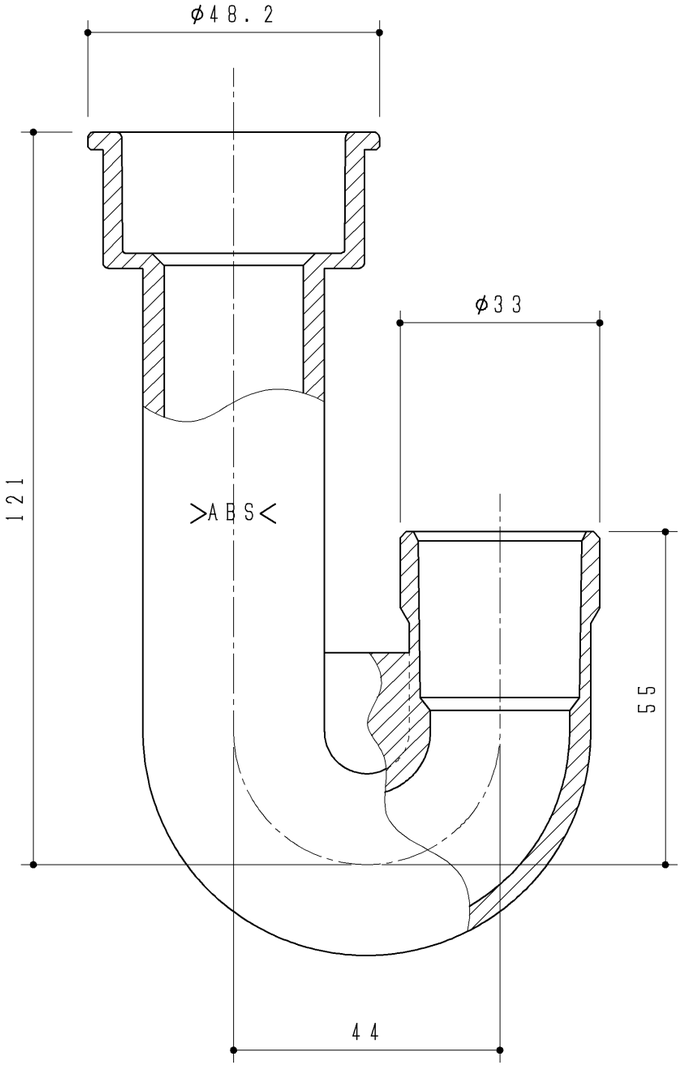

排水トラップ（上）

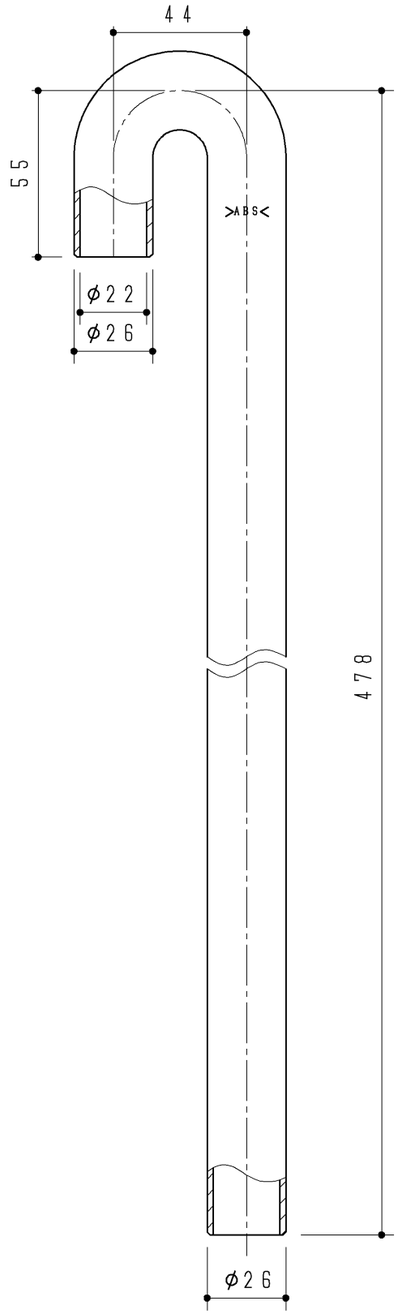

S＝1：2

改廃年月日	改新要領No.	事　　由	製品番号

TOTO	製図	木元	検図	水石野黒		年月日	
	品名	排水トラップセット（埋込）				図面数	1／2
品番 UGX007P	尺度	1：1	投影法	三角法	材質	図番	