| 色番 | 色名 |
|---|---|
| #NW1 | ホワイト |

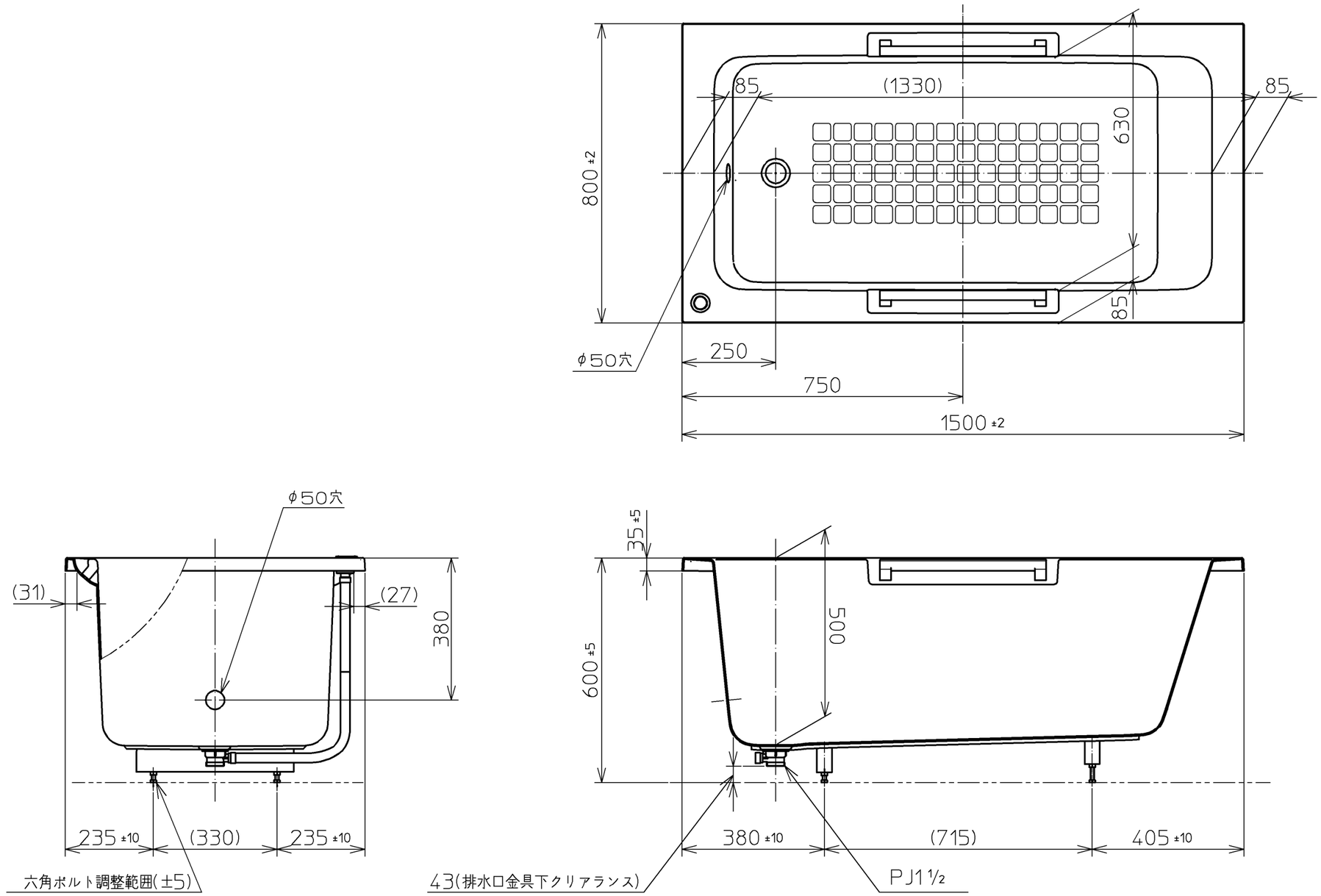


| | | | | | |
|---|---|---|---|---|---|
| 図名 ラフィア四角型 (1500サイズ) | | | | | 尺度 1:12 |
| | | | | | 図番 PHS1510LJ1 |
| 年月日 07.01.26 | 製図 | 佐々木 | 検図 | 前田 大江 | TOTO |