色番	色彩	備考
M2	ムーンホワイトN	
M3	ムーンピンクN	
M6	ムーングリーンN	
M5	ムーンブラウンN	

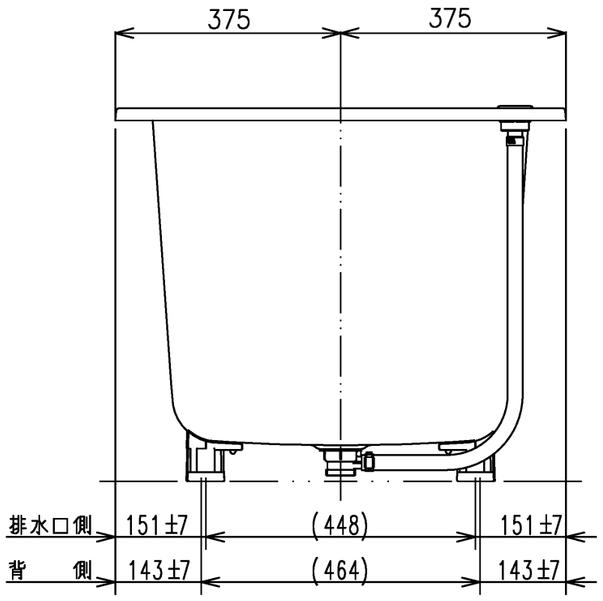

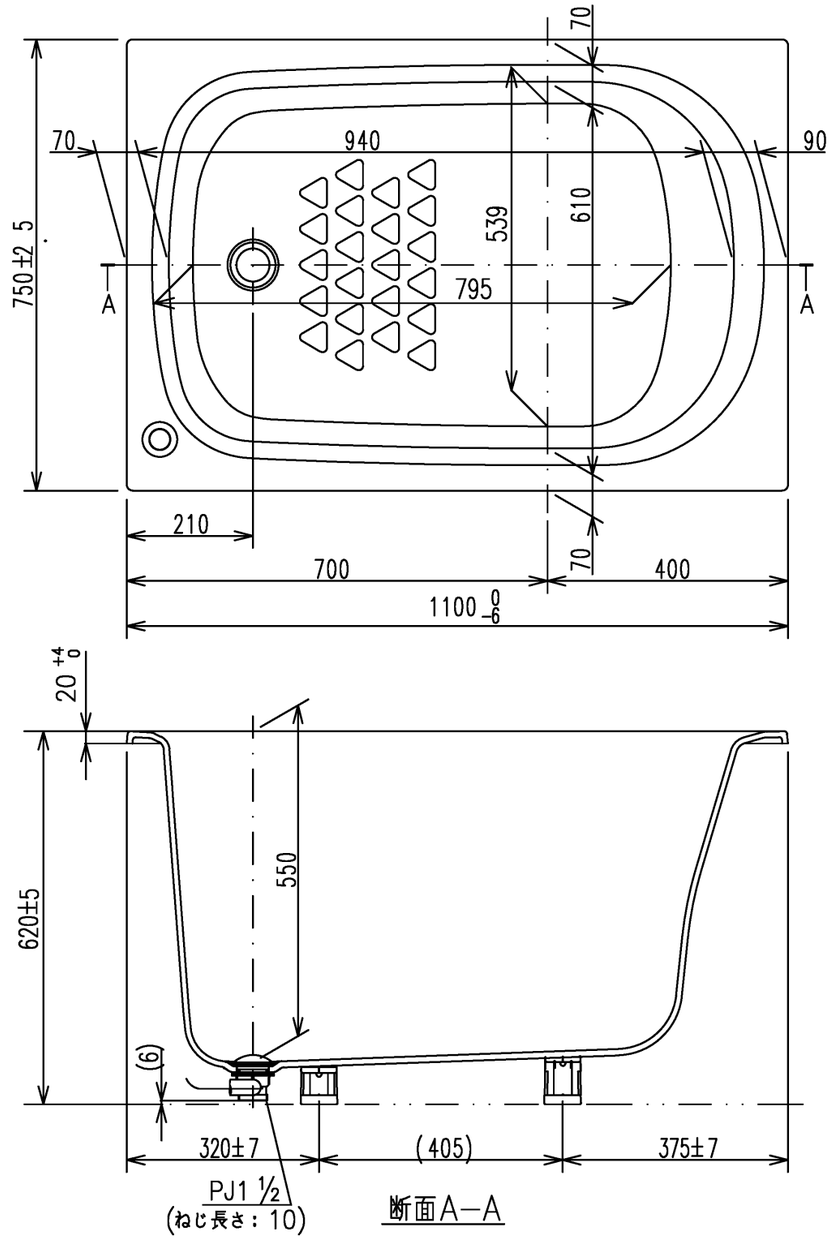

<特殊点>

1、排水仕様変更となる。
（間接排水→直間兼用排水）

2、排水仕様変更に伴う全高２０mmUPとなる。
（６００mm→６２０mm）

図名	和洋折衷エプロンなし ネオマーブバス （1100サイズ）				尺度 1:10
					図番 PNS1100LJ T930
年月日 2026.4.1	製図	中田	検図	林堂 三上	TOTO

A3