生産中止図面
２０１１／０６

■化粧カバー取外図

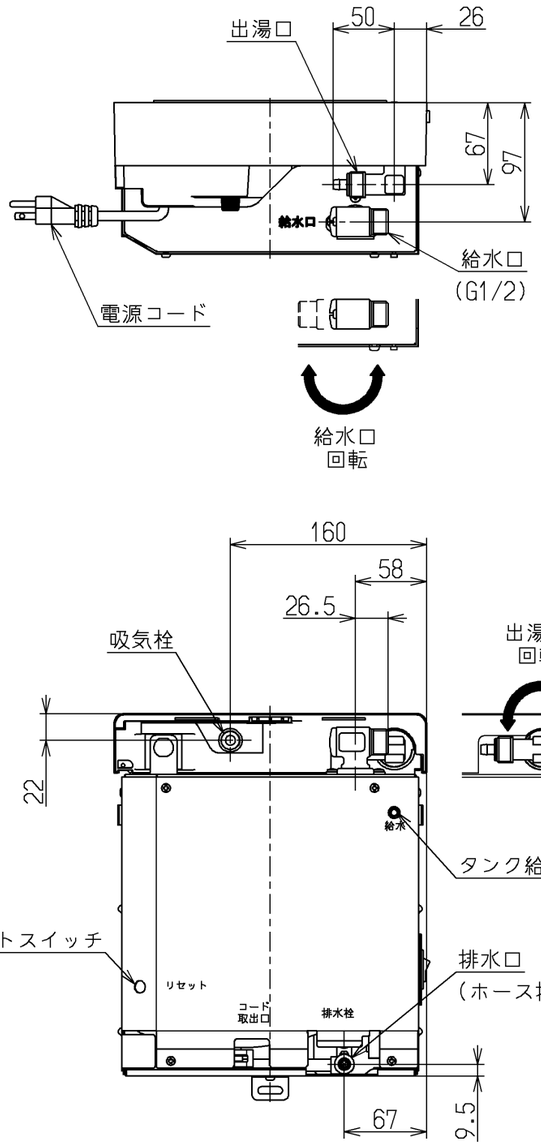

■固定金具詳細図

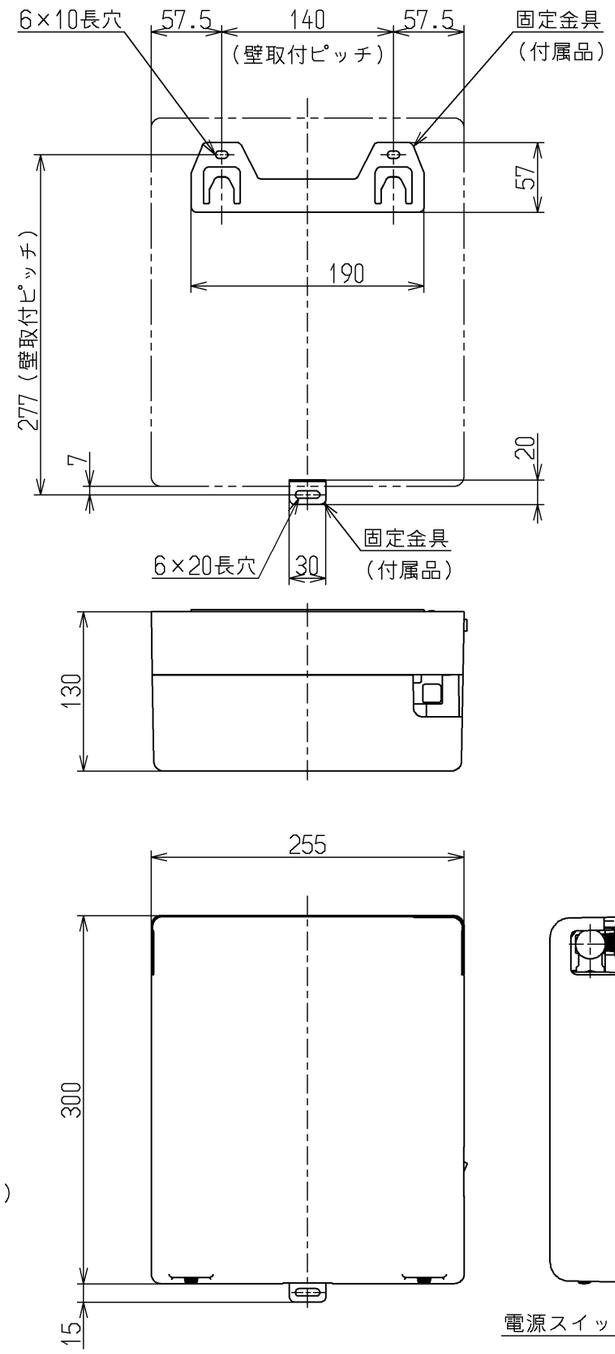

■仕　様

項　目		仕　様
設置方式		屋内壁掛け型
給水方式		元止め式
貯 湯 量		約3L
電気関係	電　源	100V(50/60Hz)
	定格消費電力	0.3kW
	電源コード長さ	0.7m
	電源プラグ	125V　15A
外形寸法		幅255mm×奥行130mm×高さ300mm
満水質量		約9kg
使用水圧		0.07～0.75MPa
出湯温度		約36℃(温度範囲30℃～40℃)
温度制御		バイメタルによるON-OFF制御
出湯口		スパウト連結ホース専用接続口（φ7）
給水口		G1/2おねじ
ヒーター		シーズヒーター
安全装置		温度過昇防止器(手動復帰バイメタル式)
付属部品		取扱説明書(保証書付)、施工説明書 水抜きチューブ、固定金具（上下） φ4ねじ×1、木ねじ×3

■別売品

品　名			品　番
スパウト	ハイパー泡沫Ａタイプ（湯水切替無）	ポップアップ有	TEN41ABCX
		ポップアップ無	TEN40ABCX
アングル形止水栓		壁給水用	TL347C
		床給水用	TL347C1
連結管		L=200mm	RHE436-20
		L=300mm	RHE436-30
		L=400mm	RHE436-40
		L=500mm	RHE436-50
		L=600mm	RHE436-60
ウィークリータイマー			RHE657
ウィークリータイマー（凍結防止機能付き）			RHE658

※必ず専用のハイパー泡沫タイプのスパウトとセットでお取り付けください。
※膨張水処理ユニットのご使用はできません。

給水装置認証登録番号：OW4008

■セット品番

セット品番		REAS03L41AB	REAS03L41AB1	REAS03L40AB	REAS03L40AB1
内訳	スパウト	TEN41ABCX		TEN40ABCX	
	電気温水器	REA03L			
	連結管	RHE436-40			
	外付けウィークリータイマー	RHE657	―――	RHE657	―――

☆セット品番で注文すると一式同梱して出荷します。

TOTO		単位 mm	名称 湯ぽっとキット　REAシリーズ（3L　パブリックリモデル用）
製図 大坪	検図 片桐　魚住	日付 12.06.14	尺度 1：5
備考			図番 REA03L

A3