生産中止図面
２０２３／１０

区分
B

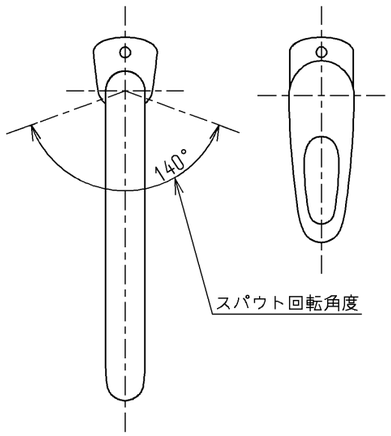

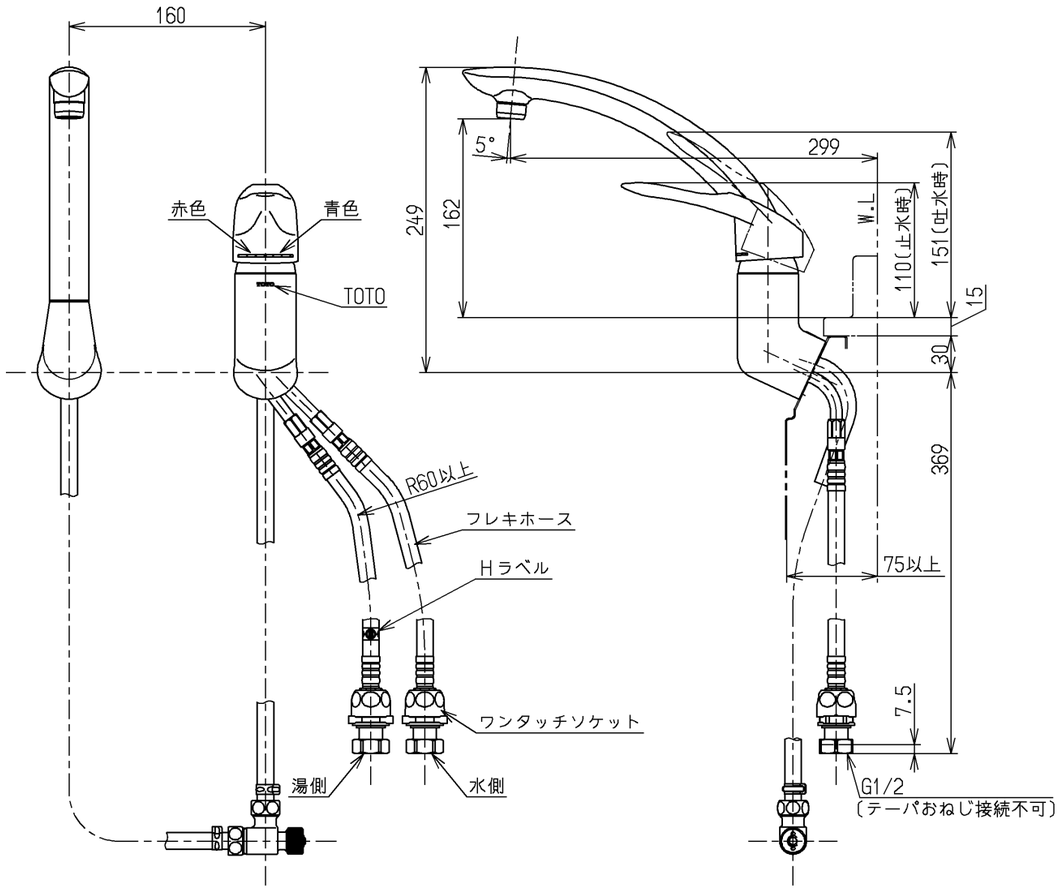

ウォーターハンマー低減機構内蔵

仕様		
用途		一般住宅用
給水圧力	最低必要水圧	0．05MPa（流動時）
	最高水圧	0．75MPa（静止時） ※快適にお使いいただくためには、0．2MPa程度の圧力をおすすめします。
使用可能水質		水道水または飲用可能な井戸水
使用環境温度		−20〜40℃（0℃以下は水を抜いた状態）
最高給湯温度		85℃
特記事項		(1)湯圧が水圧より高くならないように設定してください。 (2)安全のため給湯温度は60℃以下でのご使用をおすすめします。 (3)湯水を逆に配管しないでください。

水道法適合品(JIS)

TOTO		単位 mm	名称 台付シングル混合水栓
製図 岩中	検図 近藤(孝) 竹林	日付 14.12.24	尺度 1：5	寒冷地用
備考			図番 TK50RRZ

A3