生産中止図面
２００８／０５

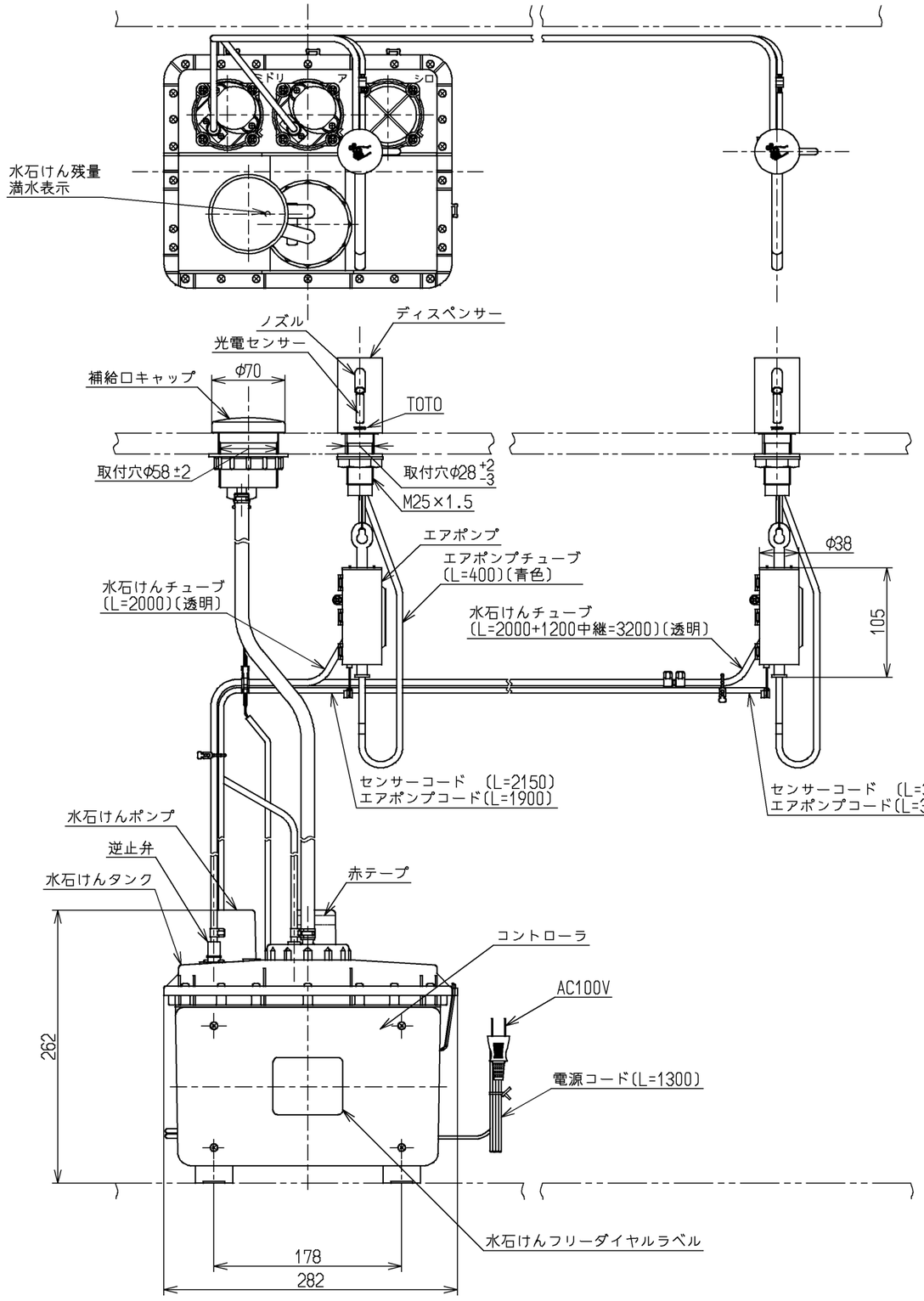

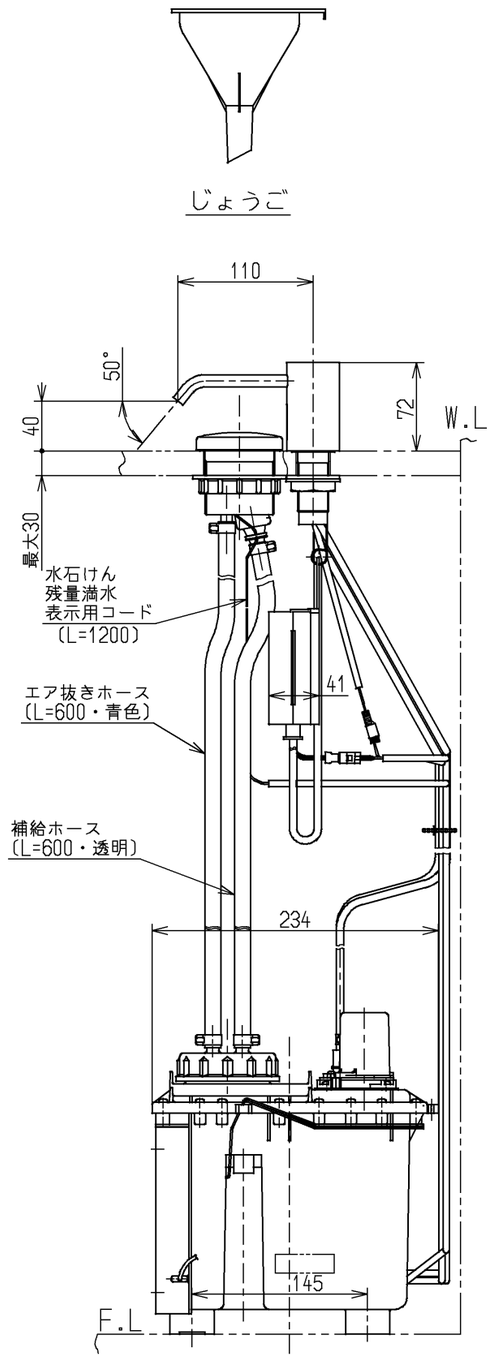

TOTO石けん液をお使いください
インバータや赤外線を用いた他の機器により誤作動することがあります

TOTO			単位 mm	名称 自動水石けん供給栓（カウンター上補給／ムース状／２連）
製図 内座	検図 金丸	濱中	日付 05.09.05	尺度 1：5
備考				図番 TES132MH

A3