生産中止図面
２０１９／１１

区分
B

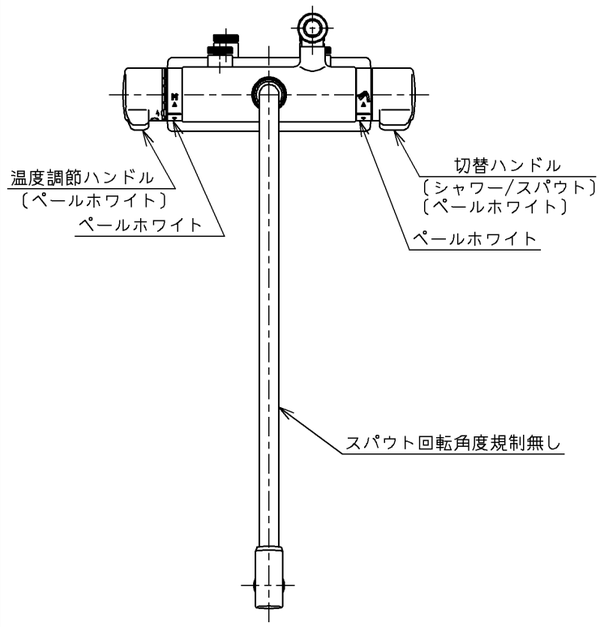

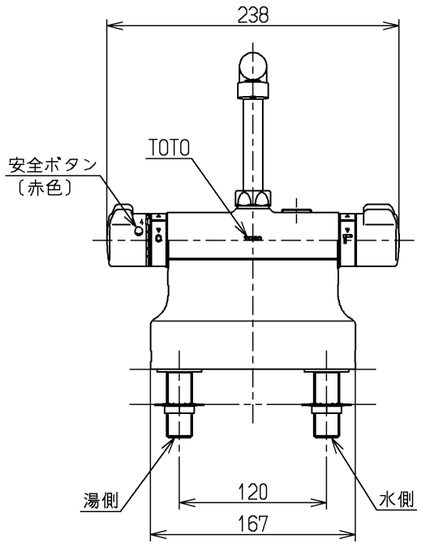

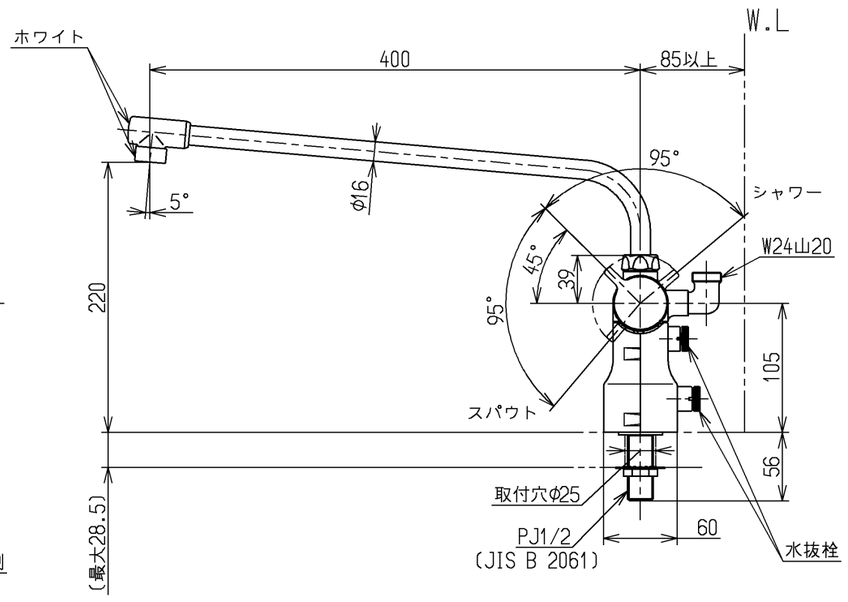

仕様		
用途		一般住宅用
給水圧力	最低必要水圧	セットするシャワーヘッドの仕様をご確認ください。
	最高水圧	０．７５MPa（静止時） ※快適にお使いいただくためには、０．２MPａ程度の圧力をおすすめします。
使用可能水質		水道水または飲用可能な井戸水
使用環境温度		－２０～４０℃（０℃以下は水を抜いた状態）
最高給湯温度		８５℃
特記事項		(1)湯圧が水圧より高くならないように設定してください。 (2)給湯温度は、使用する温度より１０°C以上高く設定してください。 (3)やけど防止のため、給湯機の給湯温度は６０°Cを超えない設定をしてください。 (4)快適な吐水温度を確保するために５０°C～６０°C設定をおすすめします。 (5)湯水を逆に配管しないでください。 (6)浴室内などでスチームをご使用の際は、器具内の圧力上昇でハンドルの動きが悪くなる場合があります。

シャワーには60°C以上の熱湯を通さないでください。

水道法適合品(JIS)

TOTO		単位	名称
		mm	台付サーモスタット混合水栓
製図 岩中	検図 和田 俊 濱中	日付 16.01.15	尺度 1：5
			寒冷地用
備考 逆止弁付			図番 TMJ46-6Z

A3