色番	色彩	備考
#MNN	ムーンホワイトN	
#MRN	ムーンピンクN	
#MGN	ムーングリーンN	
#MCN	ムーンブラウンN	

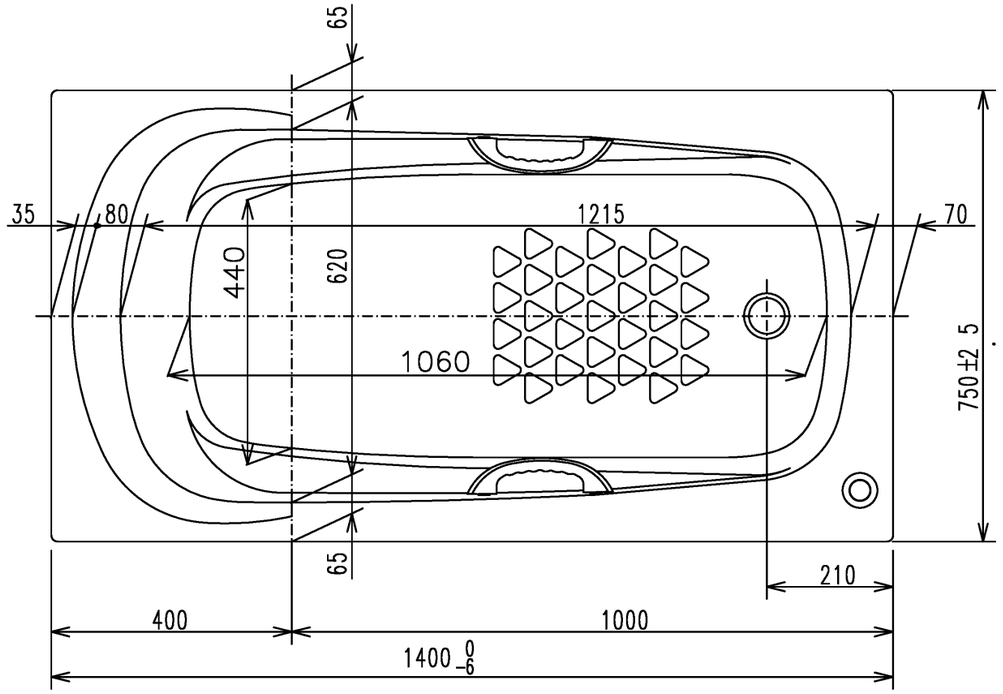

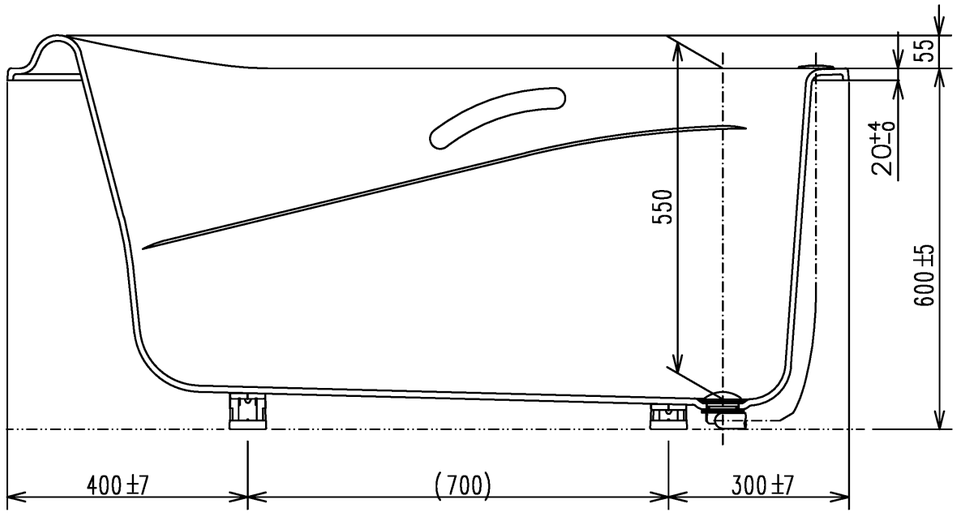

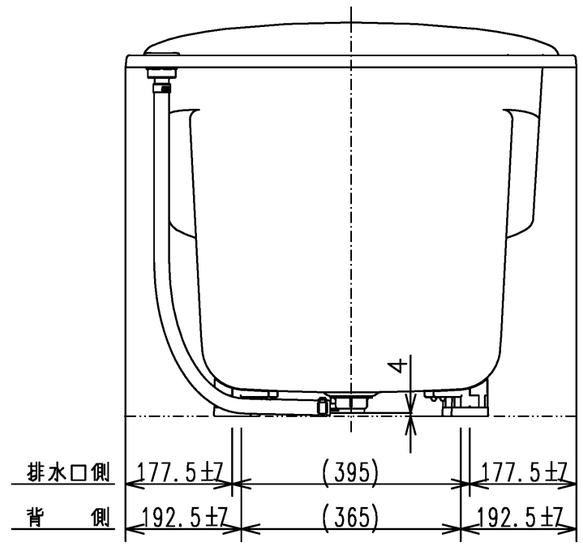

※排水金具は間接排水専用です。直接排水の場合は特殊品対応となります。

図名	和洋折衷エプロンなし ネオマーブバス(1400サイズ)				尺度 1:10
					図番 PNS1460RJ
年月日 2026.4.1	製図	中田	検図	林堂 三上	TOTO