色番	色彩	備考
M2	ムーンホワイトN	
M3	ムーンピンクN	
M6	ムーングリーンN	
M5	ムーンブラウンN	

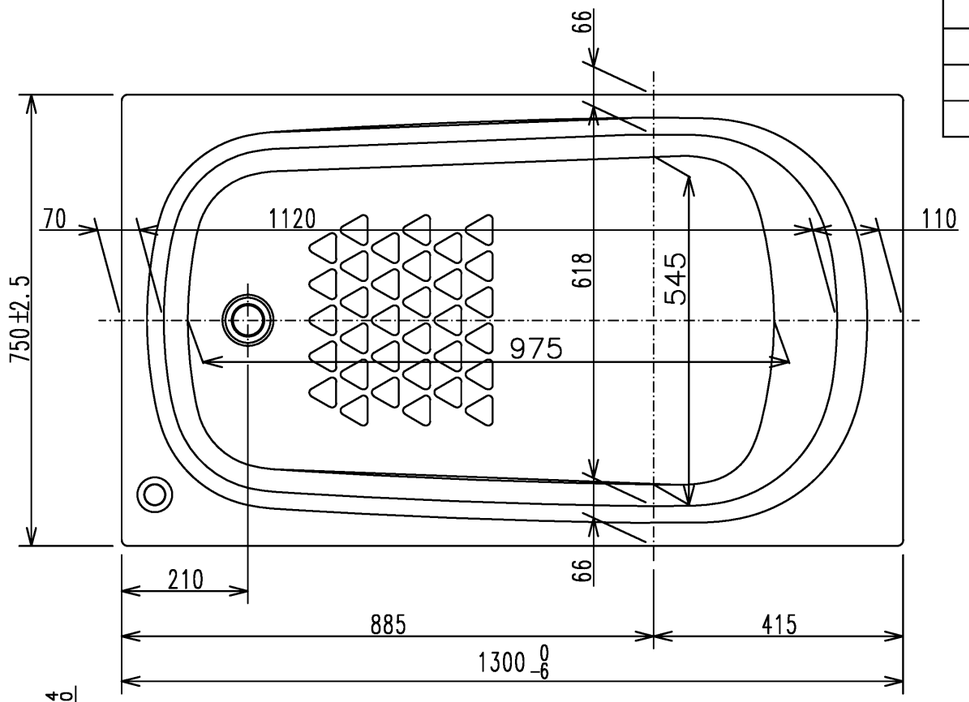

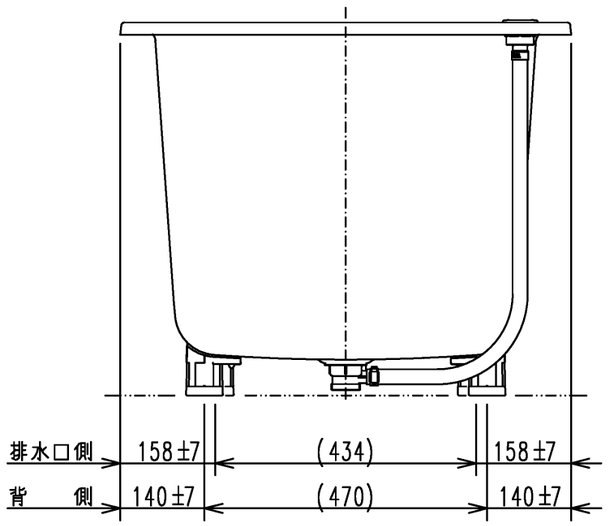

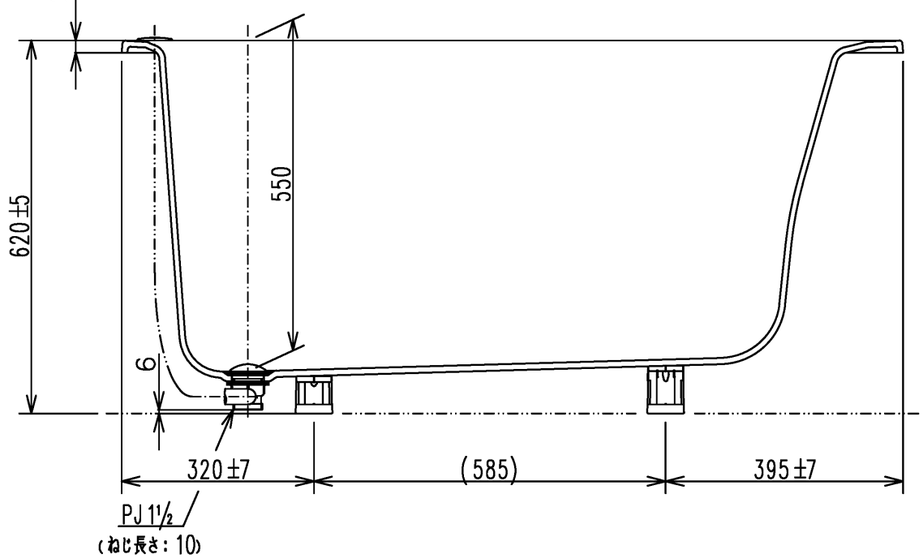

〈特殊点〉
1. 排水仕様変更(間接排水→直間兼用排水)
2. 全高変更20mmUP(600→620)

図名	和洋折衷エプロンなし ネオマーブバス(1300サイズ) 直間兼用排水仕様				尺度 1:10 図番 PNS1300LJ T930
年月日 2026.4.1	製図	中田	検図	林堂 三上	TOTO

A3