生産中止図面
２０１９／１１

品番	仕上
CET6110	クロム
CET6110-BL	ブラック

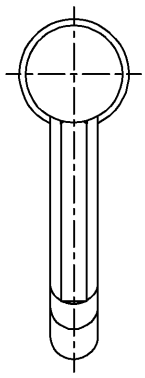

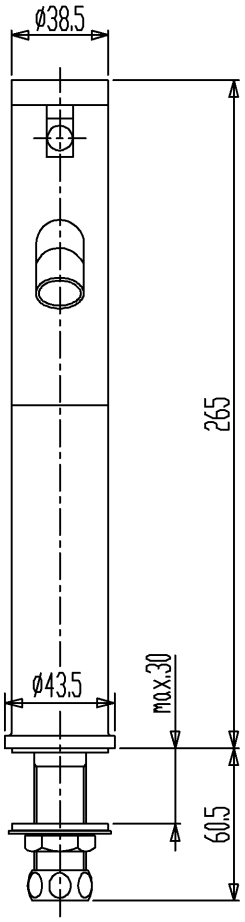

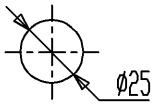

水栓金具取付穴

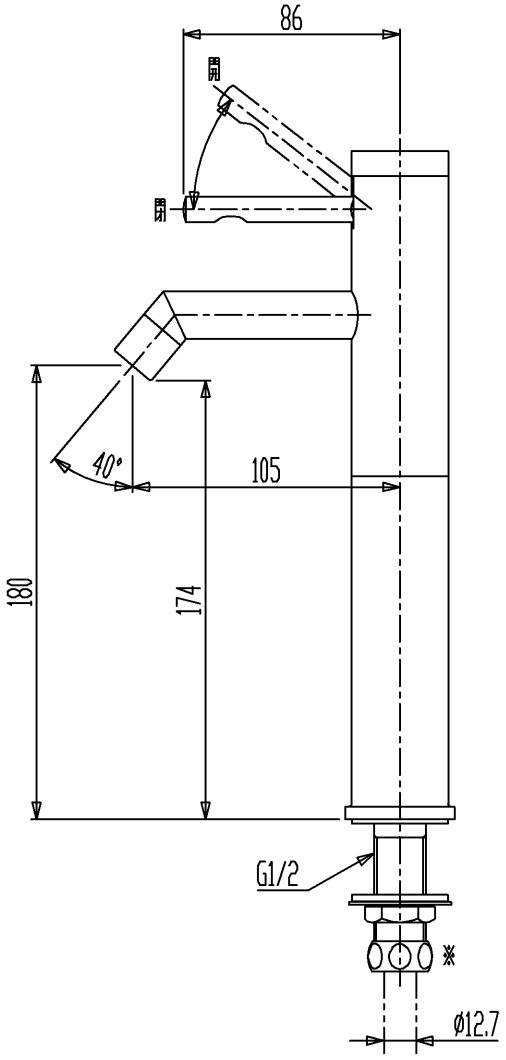

※差込み接続不可

セラトレーディング株式会社		単位 mm	名称 セラオリジナルコレクション 立水栓（レバーハンドル）
製図 土山	検図 篠崎	日付 17.09.13	尺度 1：3
備考 （JIS）			品番 図中の表参照
			図番 CET6110