生産中止図面
２０１２／１０

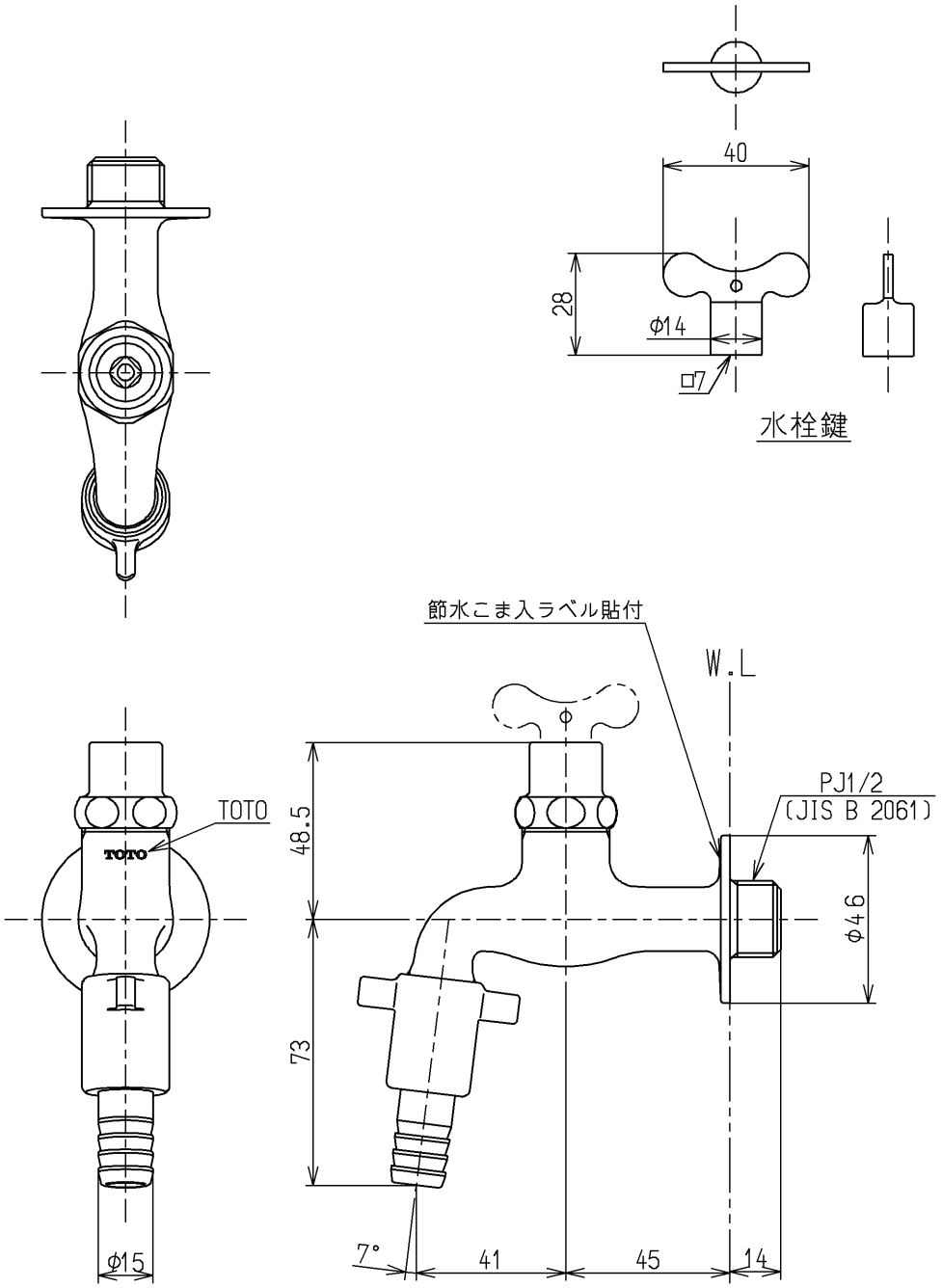

国土交通省記号：13-F12

水道法適合品

TOTO		単位 mm	名称 横水栓１３ 接続・カップリング・節水） （ホース （ＪＩＳ）
製図 和田(照)	検図 植村 松尾(祐)	日付 12.10.31	尺度 1：2
備考 節水こま式・逆止弁付			図番 T26KNH13

A4