生産中止図面
２０１０／０６

■別売品

品　名		品　番
湯ぽっと用脚		ＲＨＥ１Ｎ
排水ホッパー	密 閉 式	ＲＨＥ９７Ｈ－３２
	開 放 式	ＲＨＥ２２Ｈ－３２
連 結 管		ＴＮ６５ＬＸ５０
		ＴＮ６５ＬＸ６０
		ＴＮ６５ＬＸ７５
		ＴＮ６５－１１Ｘ
		ＴＮ６５－１２Ｘ
		ＴＮ６５－１３Ｘ
		ＴＮ６５－１４Ｘ
接続口キャップ（ふさぎふた）		ＴＨ６５１
水栓固定金具		ＴＮ５７－１Ｘ
アングル形止水栓	壁給水用	ＴＬ３４７Ｃ
	床給水用	ＴＬ３４７Ｃ１
専用自動水栓	ポップアップ有 ワンプッシュ式	ＴＥＮ５１Ａ２Ｘ
	ポップアップ無	ＴＥＮ５０Ａ２Ｘ

■代表対応コンセント

メーカー名	品番
パナソニック電工	ＷＫ２５２０Ｂ／Ｗ（露出型）
	ＷＦ２５２０Ｂ／Ｗ（埋め込み型）

■本体仕様

項　目		仕　様
設置方式		屋内設置型
給水方式		先止め式（減圧弁・逃し弁内蔵）
貯 湯 量		約25Ｌ
電気関係	電　源	単相２００Ｖ（５０/６０Ｈｚ）
	電源プラグ	２５０Ｖ　２０Ａ
	定格消費電力	２．０ｋＷ
	電源コード長さ	１．０ｍ
外形寸法		３６０ｍｍ（幅）×３９５ｍｍ（奥行）×４０２ｍｍ（高さ）
満水質量		約３８ｋｇ
使用水圧		０．０５～０．７５ＭＰａ、自動水栓接続時０．１０～０．７５ＭＰａ
沸き上がり温度		約３０～７５℃
接続口	給 水 口	Ｇ１／２
	出 湯 口	Ｇ１／２
	出 水 口	Ｇ１／２
温度調節器		液体膨張式サーモスタット
ヒ ー タ ー		シーズヒーター
タ イ マ ー		無
安全装置		温度過昇防止器（手動復帰式バイメタル）
付属部品		取扱説明書（保証書付），施工説明書，水抜きチューブ

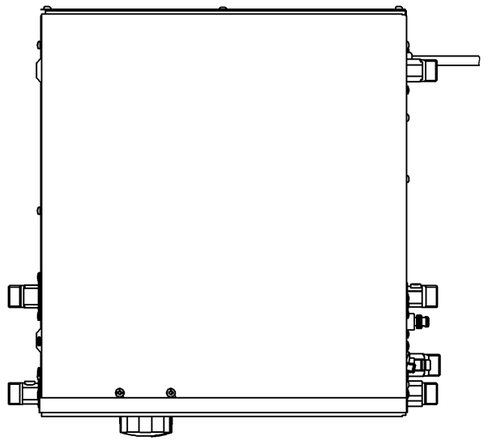

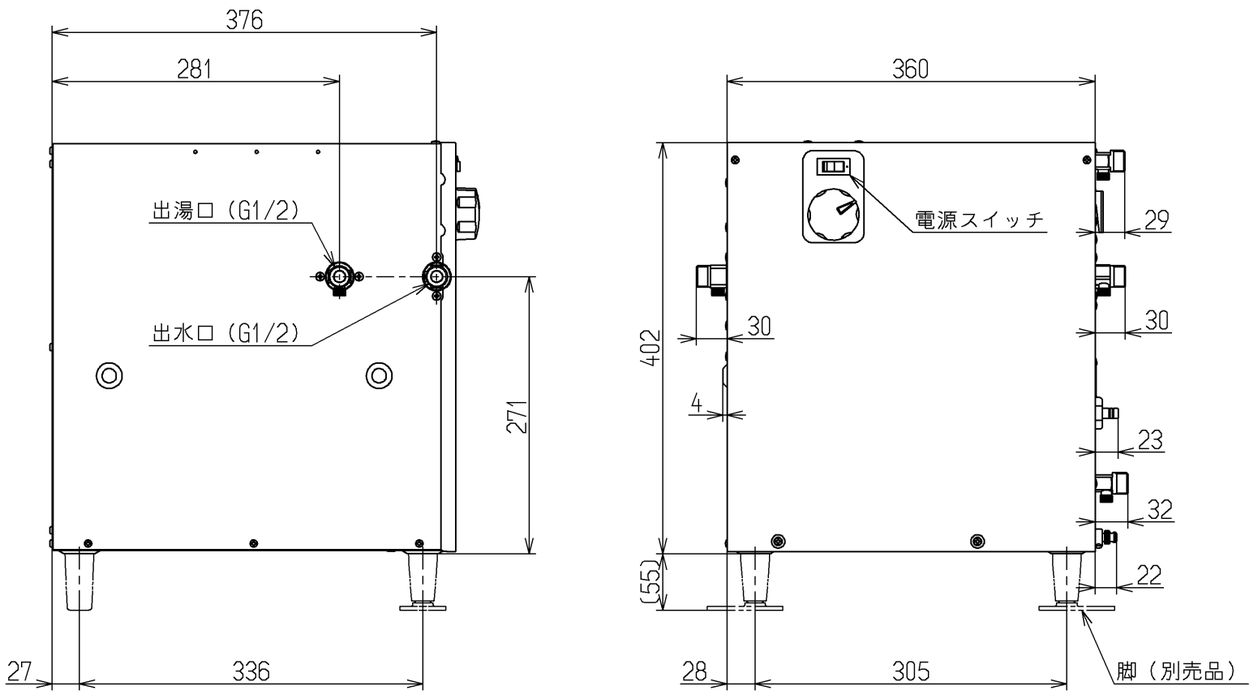

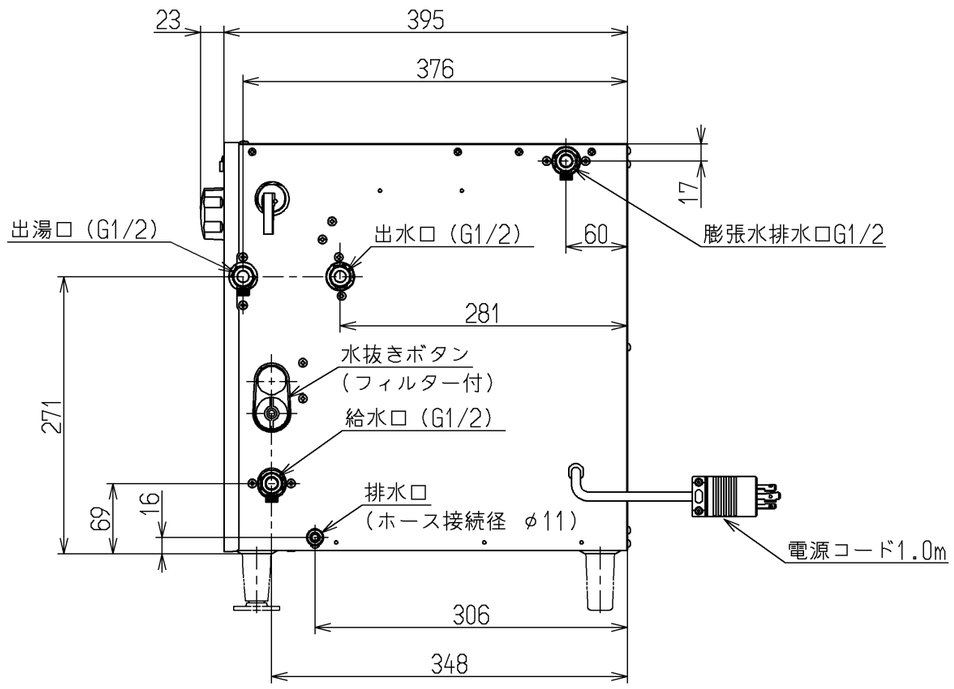

給水装置認証登録番号：ＯＷ５０１２

TOTO		単位 ｍｍ	名称 パブリック用電気温水器（手洗い用）ＲＥＷ－Ｂ
製図 川淵	検図 片桐　魚住	日付 11.05.25	尺度 １：６
備考			図番 REW25C2B1A

A3