色番	色名
#NW1	ホワイト

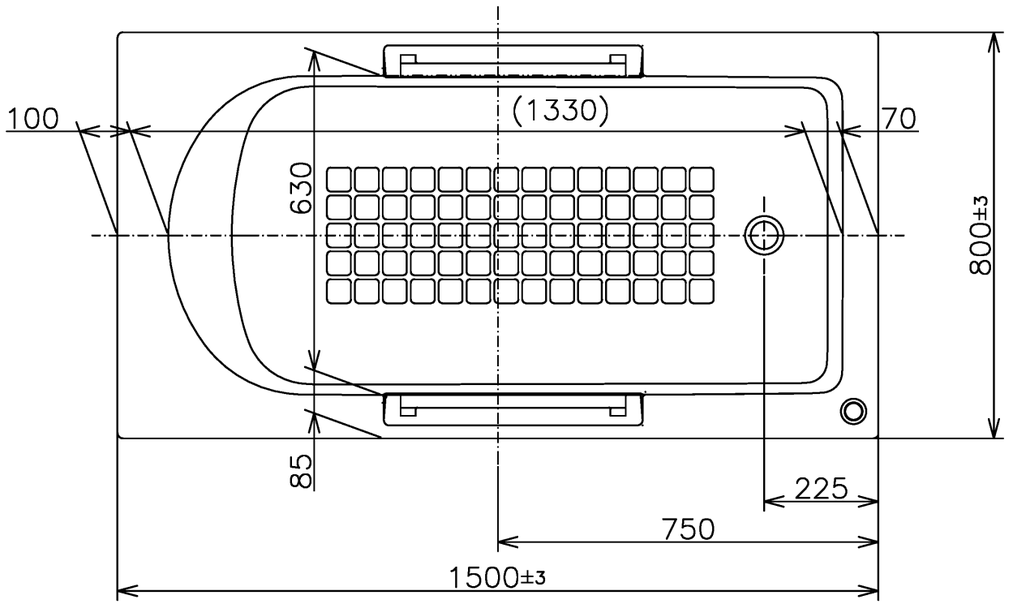

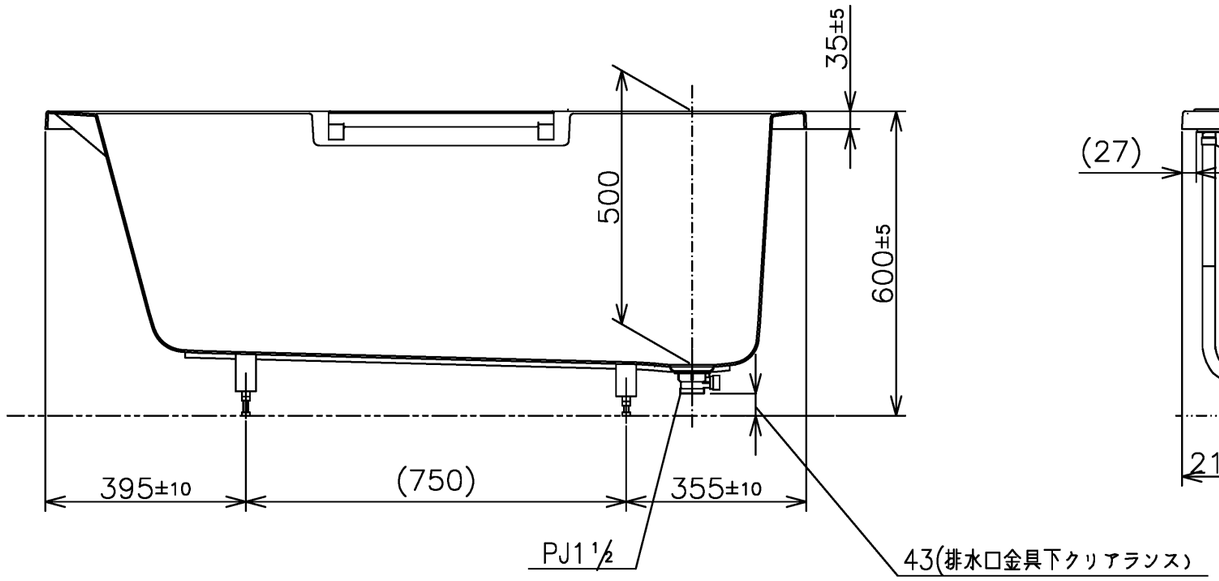

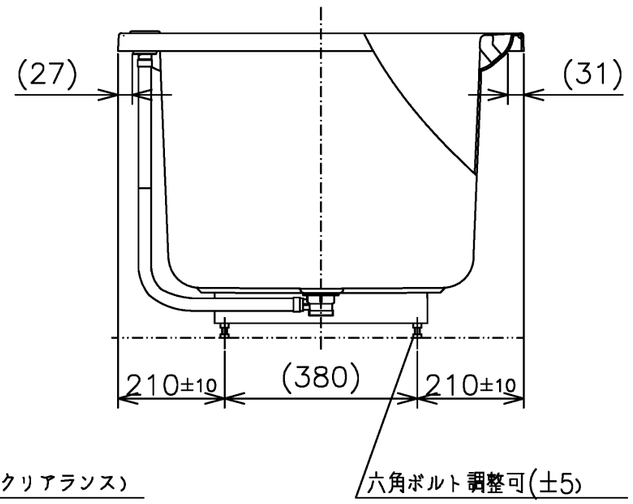

図　名 ラフィア半円型 (1500サイズ)					尺　度 1:12
					図　番 PHS1500RJ
年月日 2024.11.20	製図	中田	検図	林堂　山田	TOTO