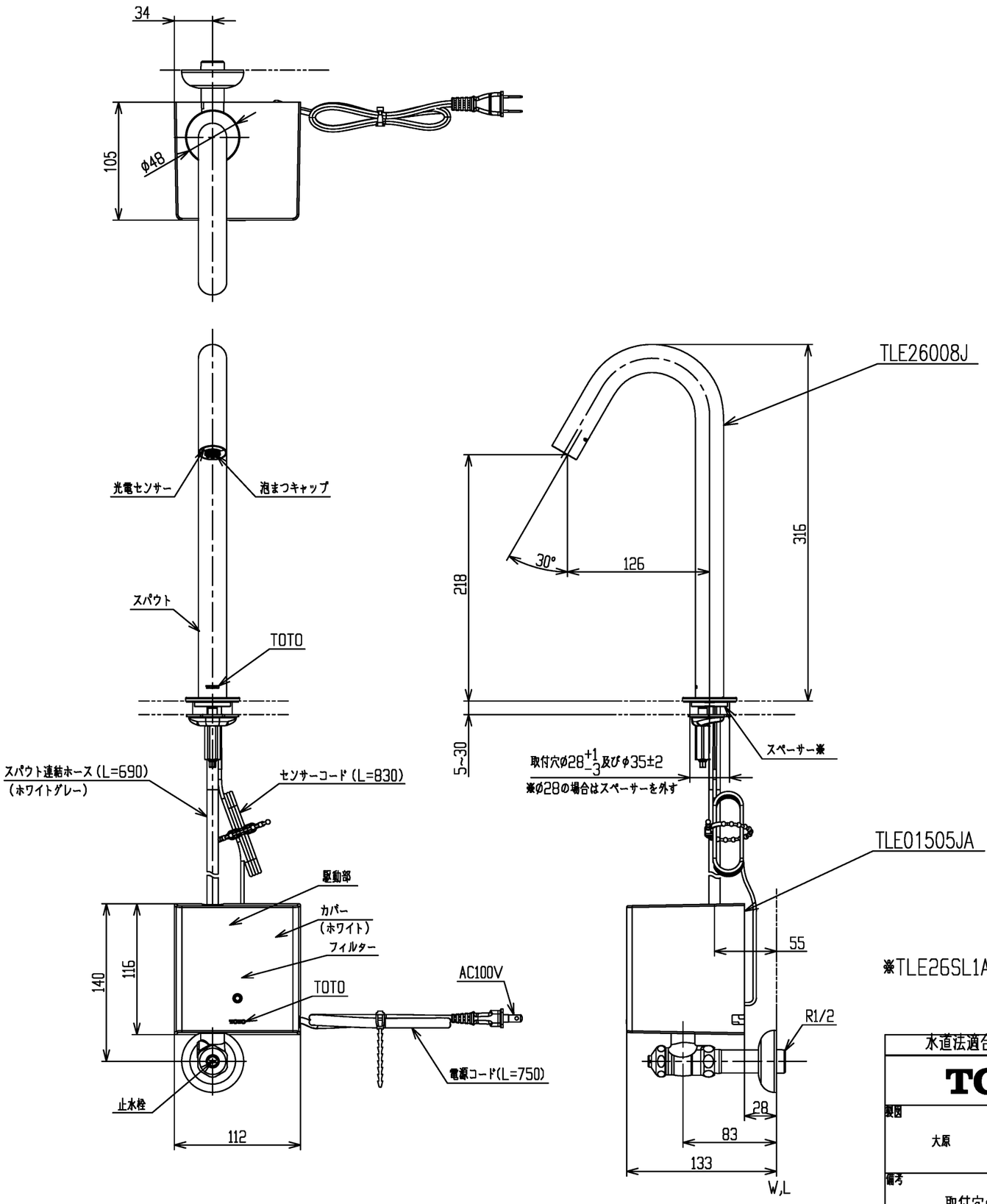

※TLE26SL1Aのセット内訳は、TLE26008J+TLE01505JAです。

水道法適合品

TOTO			単位 mm	名称 台付自動水栓
製図 大原	検図 溝口 工藤	日付 2024-11-15	尺度 1:4	単水栓、AC100V
備考 取付穴Φ28、Φ35 共用				品番 TLE26SL1A
				図番

A3