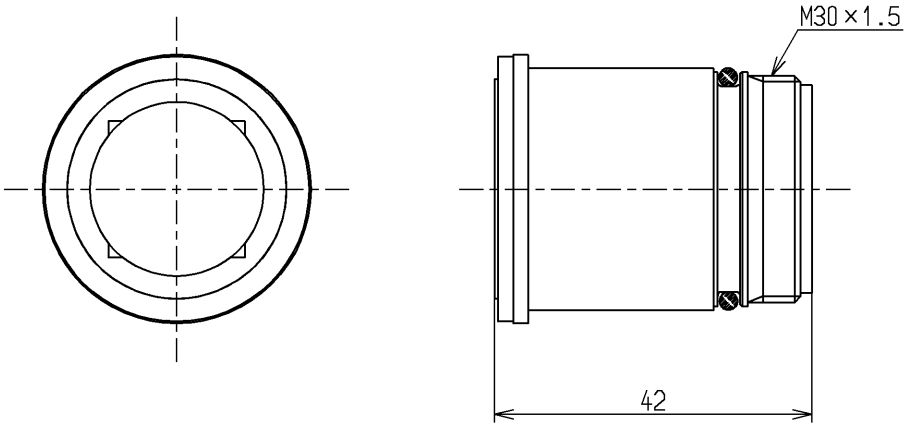

TOTO			単位 mm	名称 連結管
製図 宮薗	検図 秋永(博) 竹林	日付 18.02.16	尺度 1：1	心間120mm
備考				図番 TH348-120

A4