生産中止図面
２００４／０５

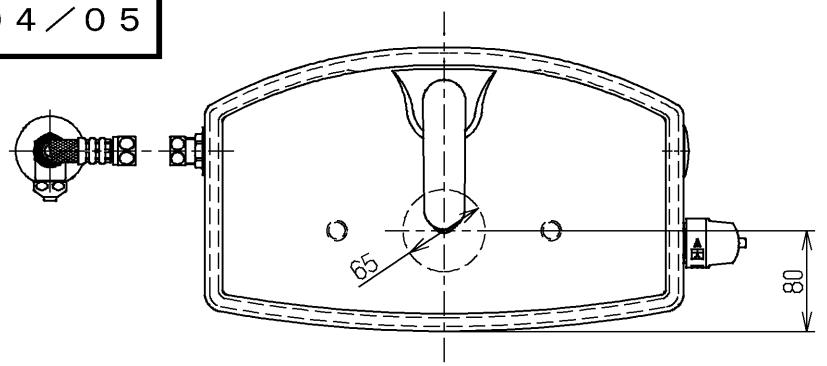

<付属品>
ボールタップ　×１式
排水弁　×１式
レバーハンドル　×１式
手洗金具　×１式
取付金具　×１式
止水栓　　×１式

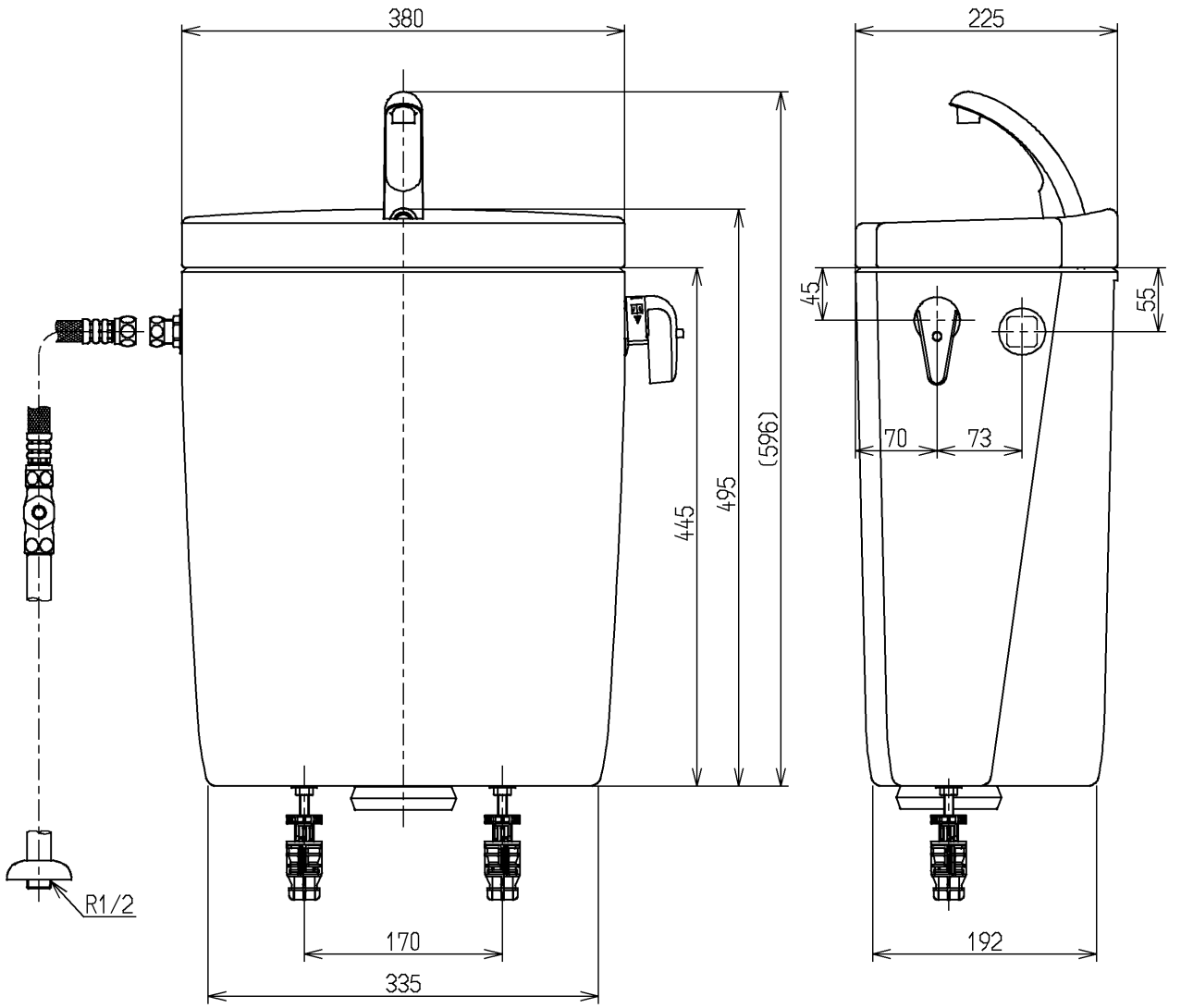

※ 当該品は「セフィオンテクト品」標準ですが，ディープカラー3色
(#DB9,#DR9,#N5)のみ「セフィオンテクトなし品」となります。

TOTO		単位 mm	名称 寒冷地用防露式手洗付密結形ロータンク
製図 稲垣	検図 竹中 松井	日付 02.12.27	尺度 1：6
備考			図番 SS91BNCL

A4