色　番	色　　彩	備　　考
M2	ムーンホワイトN	
M3	ムーンピンクN	
M6	ムーングリーンN	
M5	ムーンブラウンN	

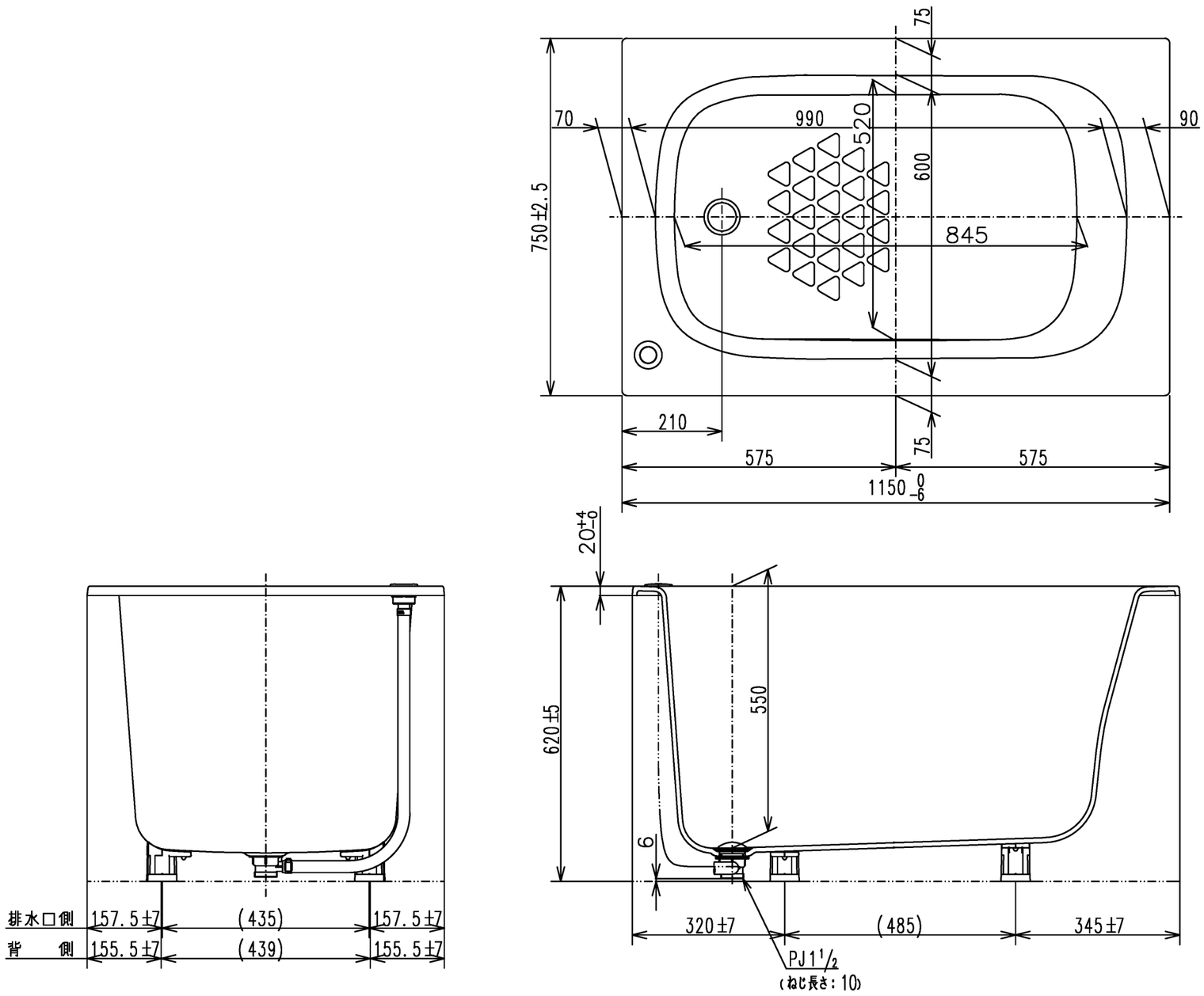

〈特殊点〉
1. 排水仕様変更(間接排水→直間兼用排水)
2. 全高変更20mmUP(600→620)

図　名	和洋折衷エプロンなし ネオマーブバス(1150サイズ) 直間兼用排水仕様				尺　度　1:10 図　番 PNS1110LJ T930
年月日 2026.4.1	製図	中田	検図	林堂　三上	TOTO

A3