生産中止図面
２０２１／１０

＊電源 AC100V-438W 50/60Hz
・最低必要水圧0.05MPa(流動時)
0.05MPa以下の場合、ウォシュレットの水勢が弱くなります。
・最高水圧は0.75MPaです。
注1：左給水専用です。
注2：75，100塩ビ管(VU，VP75・100)共用
塩ビ管の排水ソケットとの接合：床上60±5mm
＊給排水位置が適切でないと、止水栓が製品に干渉することがあります。
＊水抜栓立ち上げ位置は、製品と干渉しないようにご注意ください。
＊製品背面に電源を設けないでください。
コンセントが製品と干渉し、抜き差しができない場合があります。
＊電源コンセントは水や小水がかからない位置に設置してください。
また、給水用ホースと電源コンセントを接触させないでください。
感電・発火の原因になります。
＊本体左右側面は、給水フィルター・脱臭フィルターお手入れ時の
取りはずしなどのため、150mm以上の空間を確保してください。
注3：立て配管などがある場合は、立て配管などから150mm以上の
空間を確保してください。
＊本体前面は、オート開閉機能のセンサー検知などのため、
300mm以上の空間を確保してください。
※1：便ふた全開でお掃除リフト時

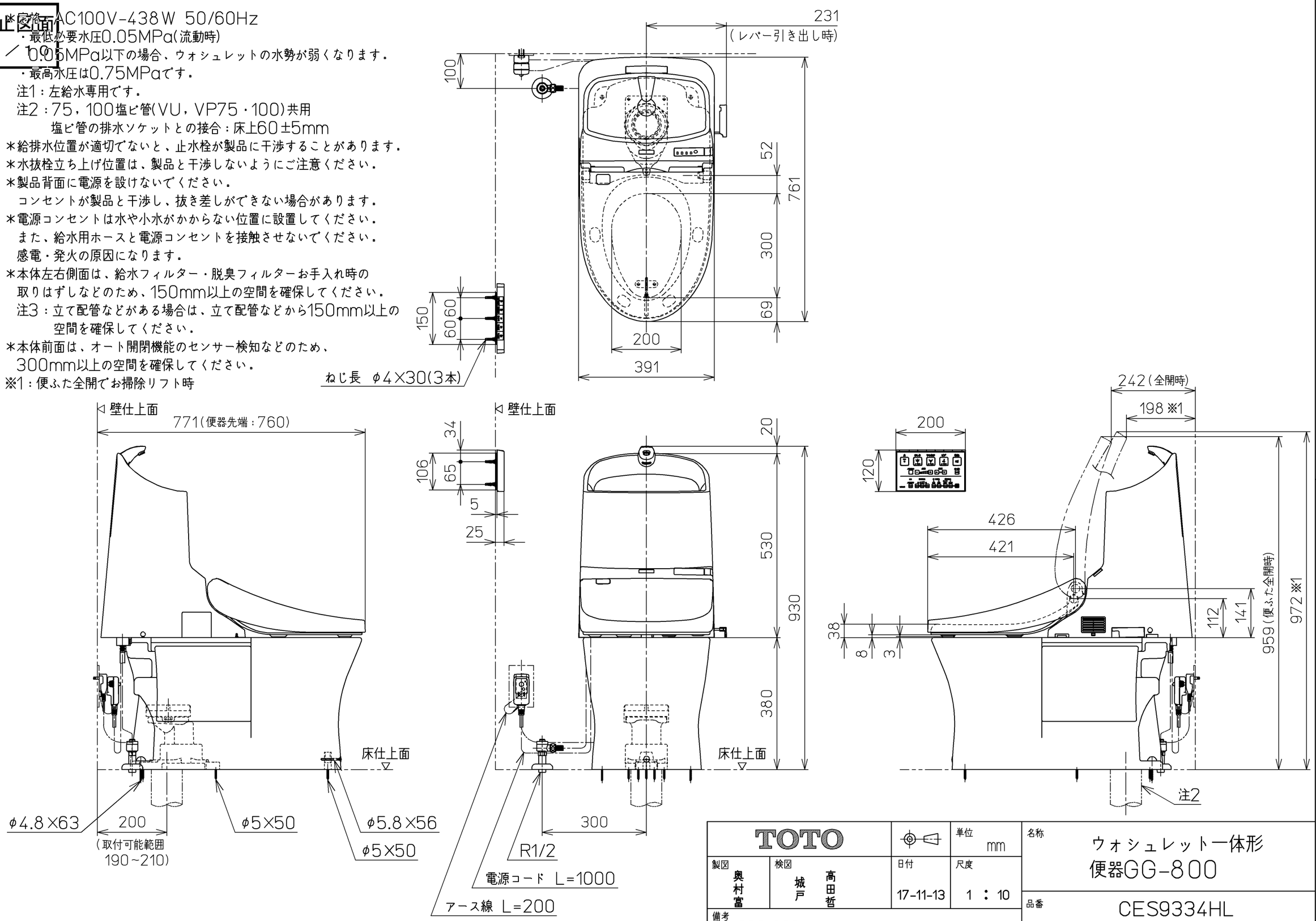


| | | | |
|---|---|---|---|
| TOTO | | 単位 mm | 名称 ウォシュレット一体形 便器GG-800 |
| 製図 奥村 富 | 検図 城戸 高田 哲 | 日付 17-11-13 | 尺度 1 : 10 |
| 備考 GG3-800 寒冷地(ヒーター水抜き)，S排水 | | | 品番 CES9334HL |
| | | | 図番 CES9334HL=A0100 |
| A3 | | | ページNo. 1-1 (改) |