色　番	色　　彩	備　　考
#MNN	ムーンホワイトN	
#MRN	ムーンピンクN	
#MGN	ムーングリーンN	
#MCN	ムーンブラウンN	

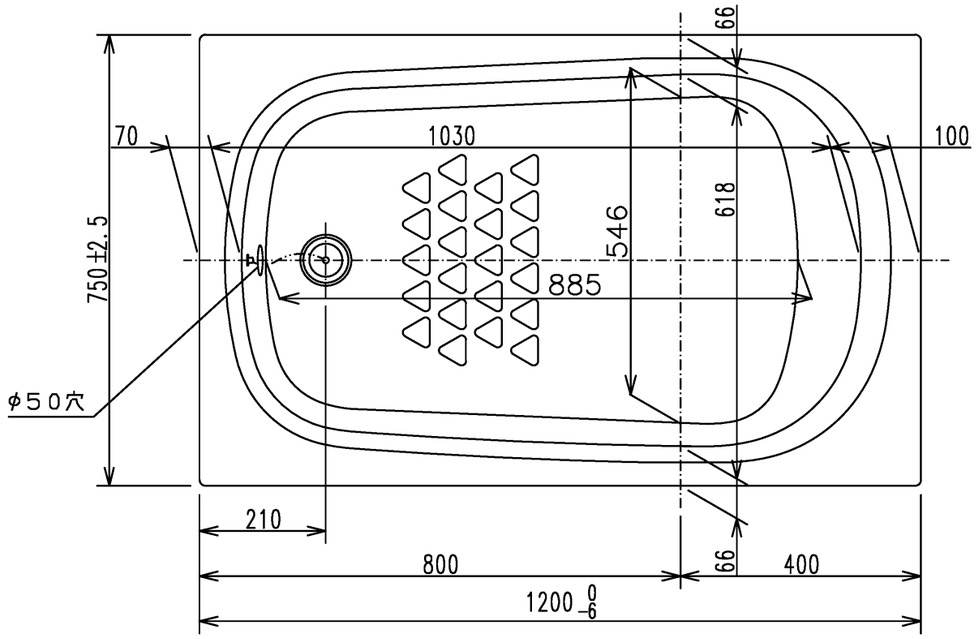

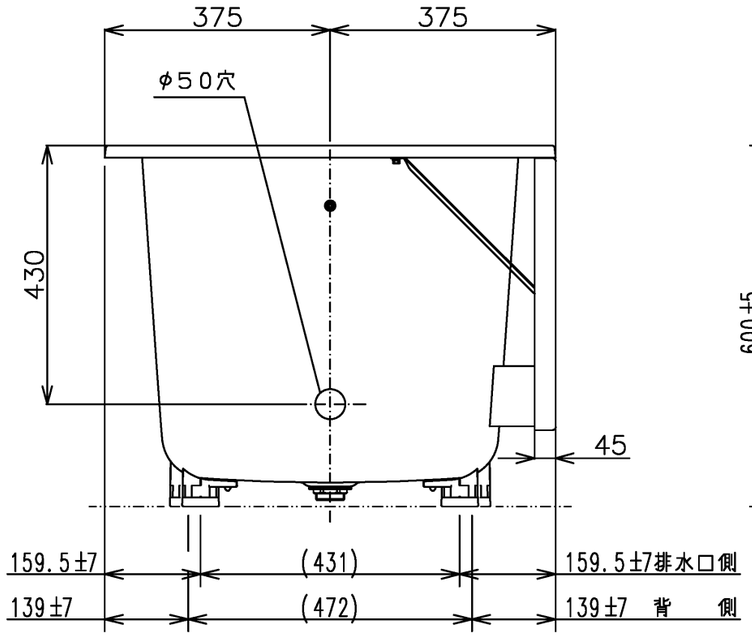

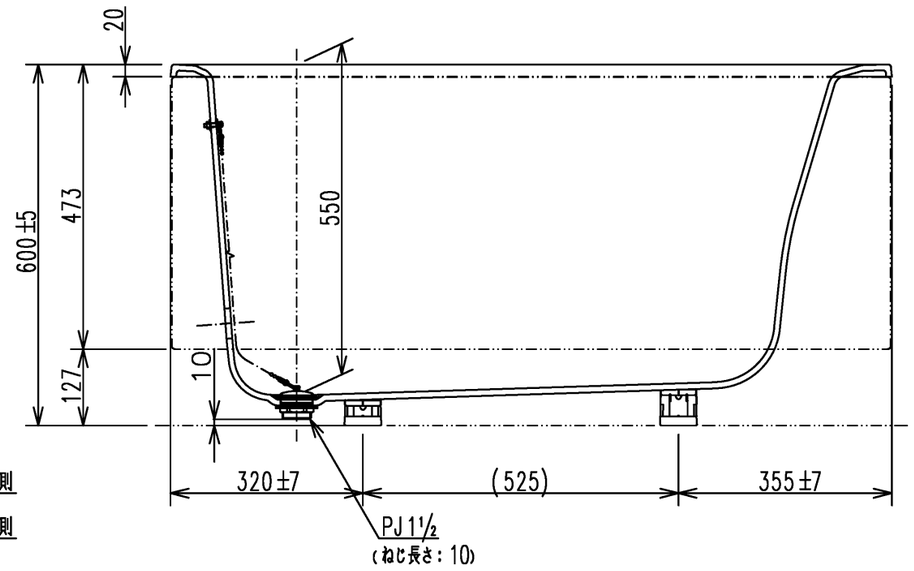

図　名	和洋折衷一方半エプロン付き ネオマーブバス （１２００サイズ）				尺　度　1:10 図　番 PNS1201L1
年月日 2026.4.1	製図	中田	検図	林堂　三上	TOTO

A3