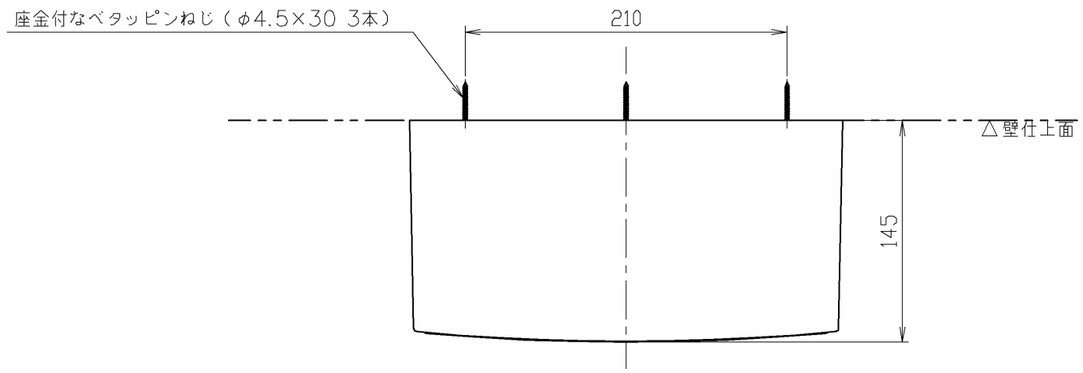

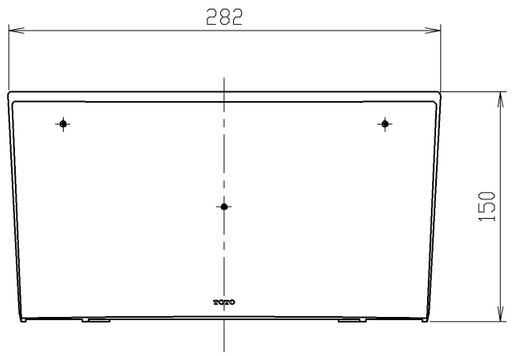

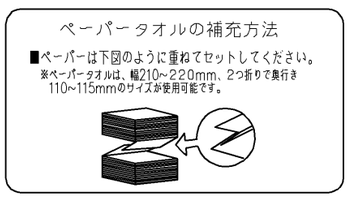

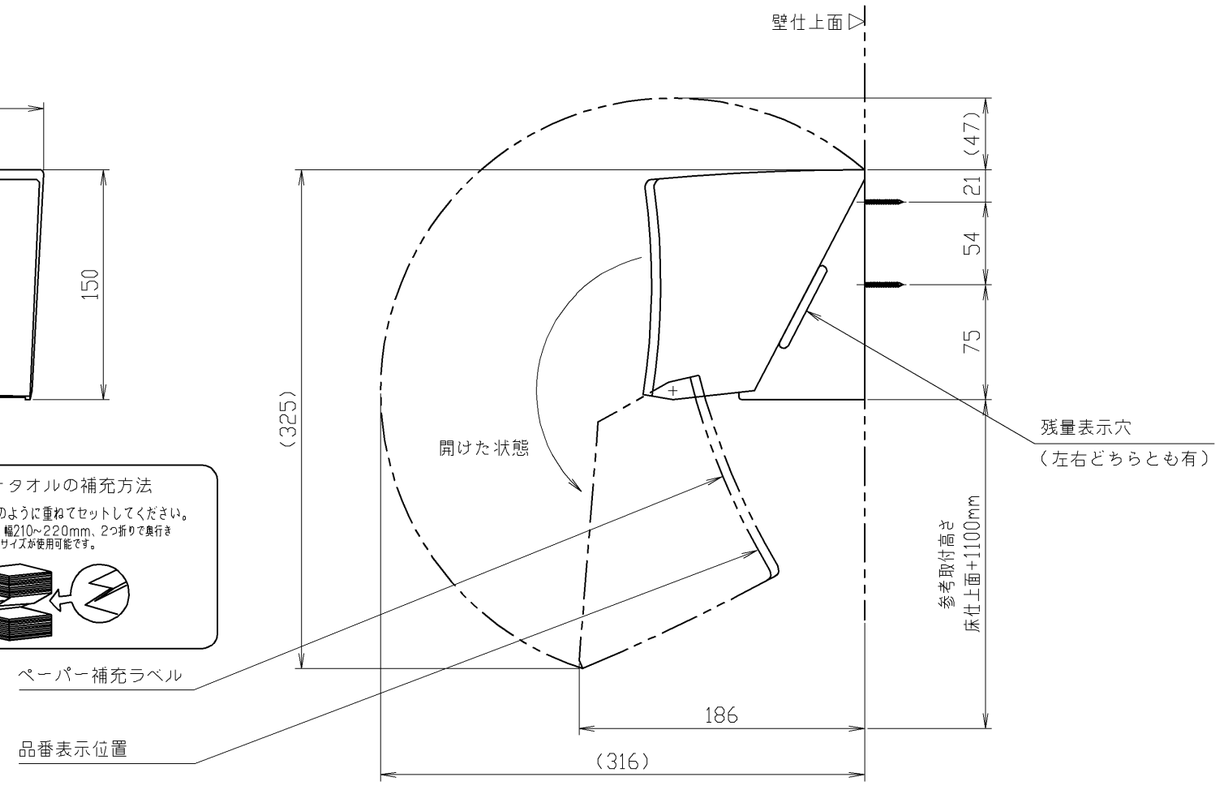

＜注記＞
◦取付面には厚さ１２ｍｍ以上の構造用合板（ＪＡＳ規格品）、または同等以上の強度のある下地材を使用する。

◦取付面がコンクリート下地の場合は、別途固定金具＜品番：T１１０D28樹脂プラグ２０個入（φ６×３０、下穴φ６）＞
もしくは市販のコンクリート用プラグを使用する。

●使用ペーパーに関するご注意
ペーパータオルは、幅２１０～２２０ｍｍ、２つ折りで奥行き１１０～１１５ｍｍのサイズのものをご使用ください。

TOTO			単位 mm	名称 ペーパータオルホルダー
製図 金村	検図 真鍋 秦 吉冨	日付 2020.8.28	尺度 1：4	品番 YKT100R
備考 本体カラー：ホワイト（#NW1）				図番 YKT100R

A3