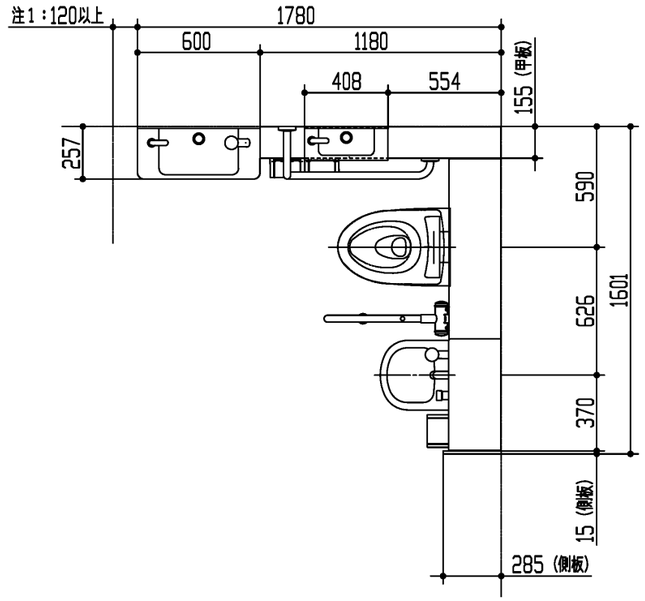

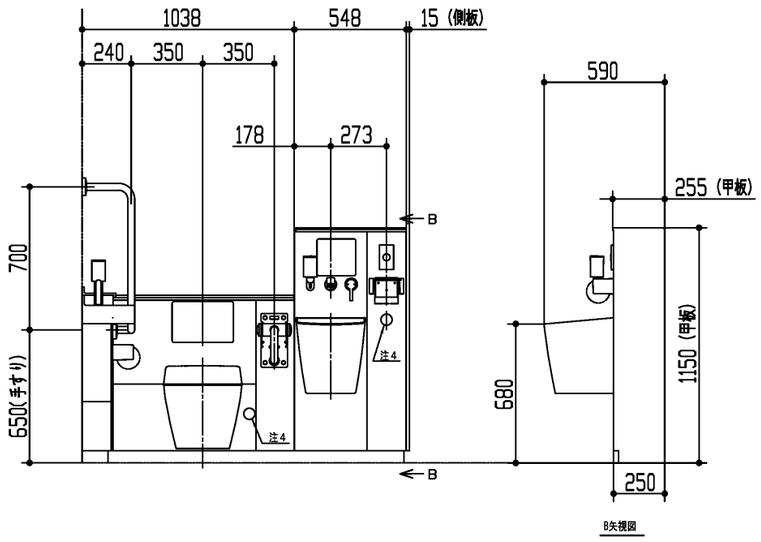

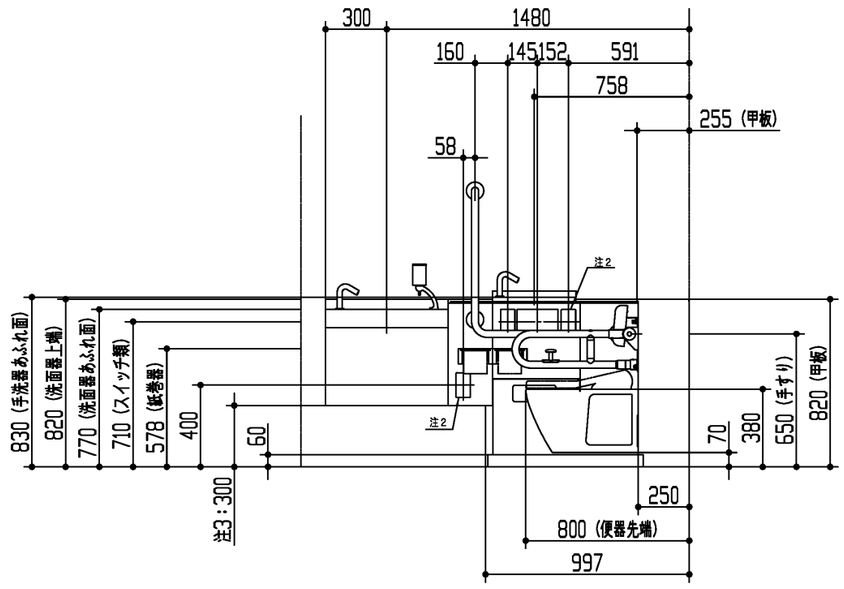

注１：便器前方のスペースを確保するため、１２０mm以上の寸法が必要です。
注２：呼出しボタン（別途手配）が設置できます。（ふさぎプレート付き）
注３：洗面器ライニング下端の寸法を示します。
注４：停電用洗浄レバー位置を示します。

TOTO		単位 mm	名称 コンパクト・バリアフリートイレパック 車いす・オストメイト配慮セット
製図 森山	検図 関	日付 25-03-07	尺度 1:30
備考 この図面は複数のセット品番に対応しています			品番 UADAK11L＊A1A＊＊1＊B

■品番体系

品番例：UAĐA　K21R1A1AĐĐ1WB
①②③④⑤⑥⑦⑧⑨⑩⑪⑫

① 大便器	K：壁掛け			
	Z：床置き			
② 空間プラン	側板あり	側板なし	大便器のみ	汚物流しあり
	0	－	●	－
	1（間口1700未満）	A（間口1700未満）	－	●
	2（間口1700以上）	－	－	●
③ 洗面器	1：あり			
	2：なし			
④ 勝手	R：右勝手			
	L：左勝手			
⑤ 使用水質	1：水道水			
	2：再生水			
⑥ 手洗器チャームボックス		手洗器	チャームボックス	
	A	あり	あり	
	B	なし	あり	
	C	あり	なし	
	Đ	なし	なし	
⑦ 水石けん入れ	1：あり			
	2：なし			
⑧ 背もたれ	A：背もたれ（ソフトタイプ）			
	B：パウチ・しびん洗浄水栓付背もたれ（ソフトタイプ）			
⑨ 汚物流し用電気温水器	Đ：あり			
	S：あり（おまかせ節電機能付き）			
	N：なし（サーモスタット仕様）			
⑩ 洗面器電気温水器	Đ：あり			
	N：なし			
⑪ 停電用洗浄レバー	1：あり			
	2：なし			
⑫ 手すりカラー	W：ホワイト			
	B：ディープブルー			

■カラー表

器具（カラー）			
陶器	（ホワイト）	手洗器・洗面器	（ホワイト）
洗浄ボタン　プレート	（シルバー）	前板	（ピューロウォームホワイト）
固定式背もたれ	（ホワイト）	甲板	（プリムウォームホワイト）
パウチ・しびん洗浄水栓付背もたれ	（スマイルベージュ）	側板	（ホワイト）
紙巻器	（シルバー）		

■電源と定格消費電力

器具	電源	定格消費電力
汚物流し部電気温水器	AC100V 50/60Hz	600W
汚物流し部リモコン便器洗浄ユニット		常時1W/駆動時30W
手洗器部/洗面器部水栓		常時0.4W/駆動時0.6W
洗面器部電気温水器		505W

■器具仕様表と数量

ユニット	器具	仕様	数量	
大便器部	壁掛大便器	壁掛壁排水大便器　トルネード洗浄　便器標準洗浄水量4.8L	1	※1
	床置大便器	床置床排水大便器　トルネード洗浄　便器標準洗浄水量4.8L	1	※1
	ロータンク	防露タンク：樹脂製　一般地用　給水管径15A	1	
	洗浄ボタン	タッチスイッチ式	1	
	固定式背もたれ	ソフトタイプ　発泡ウレタン製	1	※1
	パウチ・しびん洗浄水栓付背もたれ	ソフトタイプ　発泡ウレタン製	1	※1
	はね上げ手すり	ロック付　樹脂被覆タイプ	1	
	排水管継手	VPまたはVU75用	1	
汚物流し部	汚物流し	壁掛壁排水汚物流し 標準洗浄水量4.8L	1	
	ロータンク	防露タンク：樹脂製　一般地用　給水管径15A	1	
	洗浄ボタン	タッチスイッチ式	1	
	リモコン便器洗浄ユニット	ABS樹脂製	1	
	水栓	シングルレバーブルアウト水栓	1	
	紙巻器	ワンハンドカット機能付　ワンタッチ機能付	1	
	電気温水器　※2	先止め式　容量：約3L 出湯温度約36℃　目安温度：約33～38℃ （給水温度15℃の時）　REWF03型	1	※1
	水石けん入れ	横形水石けん入れ　容量：0.25L	1	※1
	鏡	ステンレス（鏡面仕上げ）　サイズ：180x190	1	※1
	排水管継手	スリップイン式　VPまたはVU75用	1	
操作系部	手洗器	人工大理石製（不飽和ポリエステル系樹脂）	1	※1
	自動水栓	「アクアオート」	1	※1
	L型手すり	樹脂被覆タイプ	1	
	紙巻器	ワンハンドカット機能付　ワンタッチ機能付	2	
	チャームボックス	ライニング埋め込み　容量6L （中箱：ポリプロピレン樹脂　色：グレー）	1	※1
洗面器部	洗面器	人工大理石製（不飽和ポリエステル系樹脂）	1	※1
	自動水栓	「アクアオート」	1	※1
	電気温水器　※3	元止め式　容量：約1L 出湯温度約38℃　温度範囲約27～42℃　RE01型	1	※1
	水石けん入れ	立形水石けん入れ　容量：0.25L	1	※1
ライニング	前板	塩ビ鋼板	一式	
	甲板	人工大理石（アクリル系樹脂）	一式	
	幅木	ステンレス（ヘアライン仕上げ）	一式	
	設置フレーム	溶融亜鉛めっき鋼板	一式	
	側板	MĐF製　取付金具同梱	一式	

※非常用呼び出しボタンのための開口（W58xH96）があります。
ふさぎプレート付。コンセントボックス付（JIS　C8435　1個用相当品）。

※1　各器具は品番を選択した場合に該当します。

※2　出湯温度ダイヤルで出湯温度を調整できます。

※3　タンク内の水温が約28℃以下の場合に、自動的にヒーター電源が入る仕様です。給水温度やタンク内の水温が高い場合は電源が入りません。

■使用条件

器具	使用水質	最低必要水圧（流動時）	最高水圧（静止時）
大便器部/汚物流し部ロータンク	再生水 水道水	0.05MPa	0.75MPa
汚物流し部電気温水器	水道水	0.05MPa	0.75MPa
洗面器部電気温水器	水道水	0.05MPa	0.75MPa
洗面器部/手洗器部水栓	水道水	0.05MPa	0.75MPa

甲板部納まり詳細図（S=1:10）

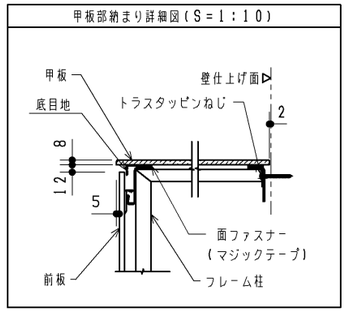

床固定部納まり詳細図（S=1:10）

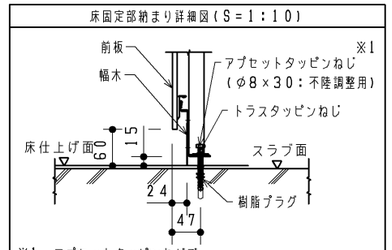

※1　アプセットタッピンねじで、
床仕上げ面の不陸調整（±10mm）が可能です。
本製品設置後に床仕上げを行う場合、仕上げ厚が10mmを超えると、幅木高さは60mm未満となります。

汚物流し部前板端部納まり詳細図（S=1:3）

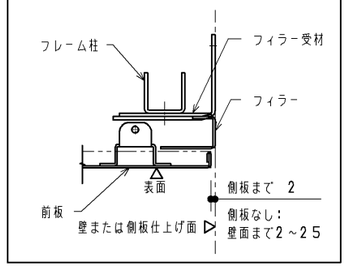

■現場手配部材

※下記部材は製品に含まれておりません。別途現場にてご用意ください。
- ウォシュレット
- 洗面器用鏡
- 配管部材
- コンセント部材
- 非常用呼び出しボタン（2個）

■工期事前確認

- 本商品は器具点数が多いため、施工にあたっては十分な工期を確保して頂き、施工説明書を確認し施工計画を立案してください。

■使用上のご注意

- ライニングに水がかからないようにしてください。
（ライニング内には、電気部品が入っており、火災や感電・故障の原因になります。
また、前板やフレームなどの腐食につながります。）
- ウォシュレット、ウォシュレットリモコン、洗浄ボタンには水をかけないでください。
（火災や感電・故障の原因となります。）
- 手すり、背もたれ、紙巻器には水をかけないでください。
（可動手すりの場合は作動不良につながります。また、部材や下地が腐食することで商品が脱落し、けがや重大事故につながる恐れがあります。）

TOTO	第三角法	単位 mm	名称	コンパクト・バリアフリートイレパック 車いす・オストメイト配慮セット
製図 島田　検図 是荒 澤川	日付 25.12.12	尺度 －	品番	UAĐA＊＊＊＊＊＊＊＊＊＊＊＊B
備考			図番	S-UAĐA-B

A3

事前施工情報（壁・床固定）

※器具心の寸法は「外観図」を参照ください。
※壁固定位置には補強が必要となります。下記の注意をご参照ください。

操作系部

※洗面器なしの場合は、洗面器部補強は不要です

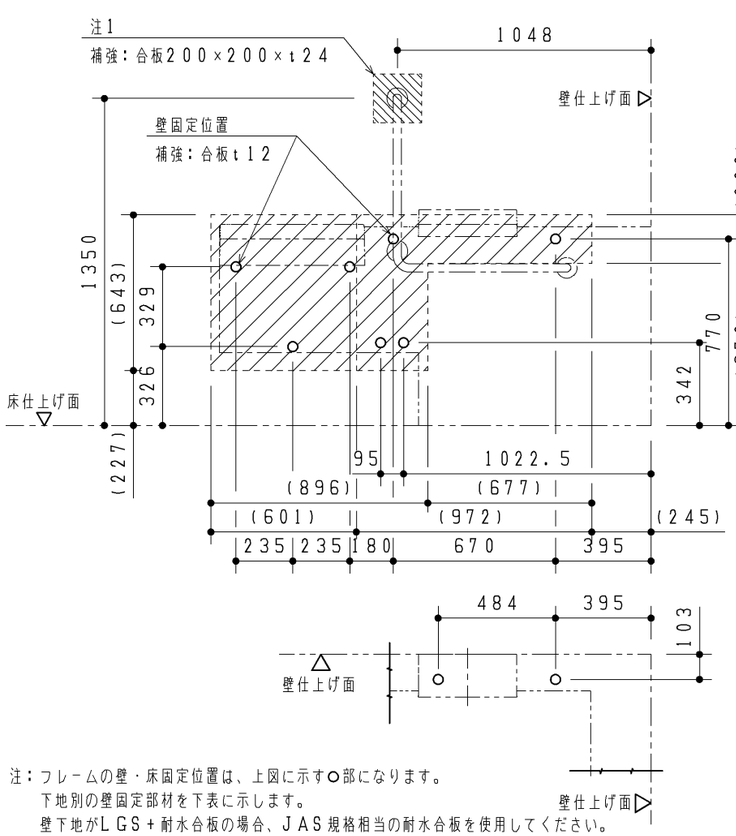

大便器部

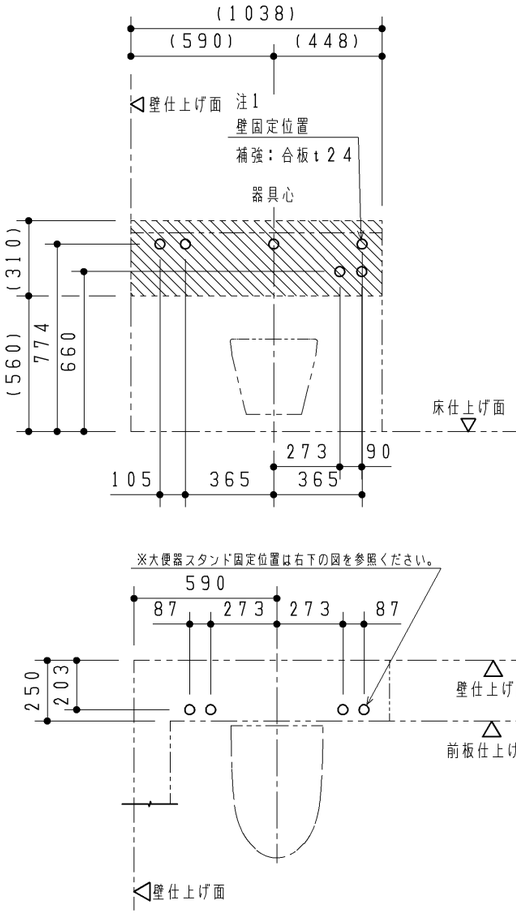

汚物流し部・幼児用小便器部

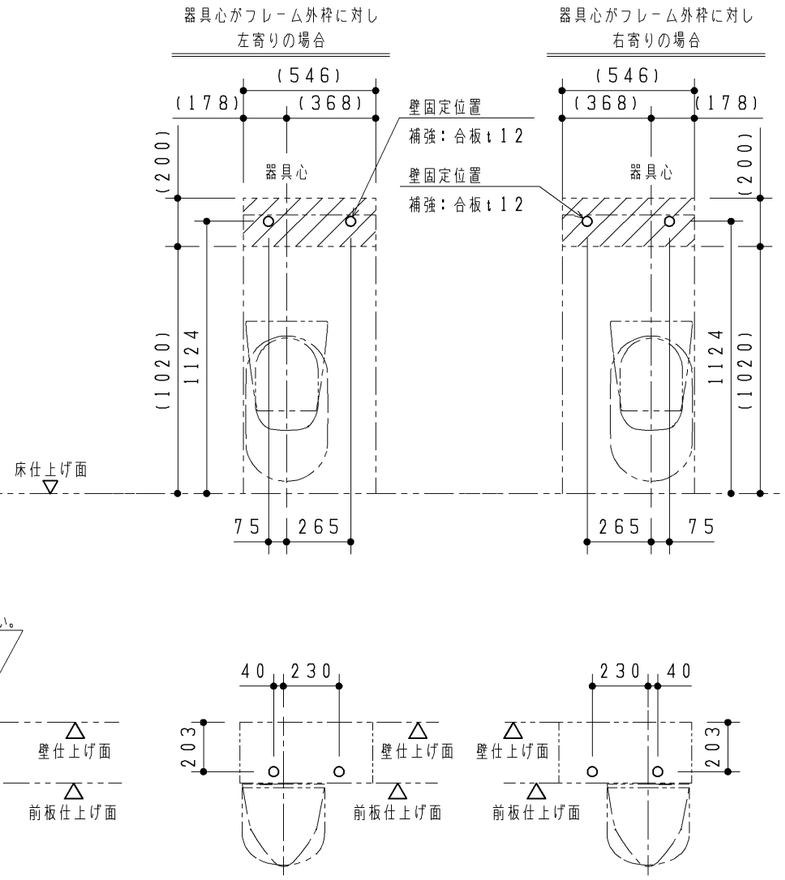

ベビーチェア・ボード部

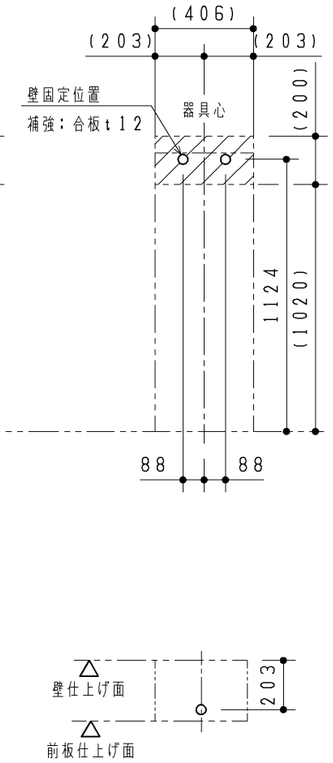

注：フレームの壁・床固定位置は、上図に示す○部になります。
下地別の壁固定部材を下表に示します。
壁下地がＬＧＳ＋耐水合板の場合、ＪＡＳ規格相当の耐水合板を使用してください。

（フレーム）

壁下地	壁固定部材	
コンクリート	樹脂プラグ（タッピンねじφ4．5～φ6．2用） 下穴φ8、深さ：55	同梱
ＬＧＳ＋耐水合板	トラスタッピンねじ　φ5×50	同梱

（Ｌ型手すり：上部固定４点）

壁下地	壁固定部材	
コンクリート （仕上厚10㎜以内）	アンカーボルトＭ6×85 下穴φ6、深さ：85	同梱
ＬＧＳ＋耐水合板	コーチねじ　φ6×70	同梱

（フレーム）

床下地	床固定部材	
コンクリート （仕上厚10㎜以内）	樹脂プラグφ4．5～φ6．2用 下穴φ8、深さ：55	同梱

注：（◎：大便器スタンド床固定位置）

床下地	床固定部材	
・床コンクリート仕様 圧縮強度20．6MPa以上 鉄筋のかぶり厚50㎜以上 養生期間28日以上 （アンカー施工時）	Ｍ12アンカーボルト 下穴φ12．7、深さ：50㎜以上	同梱
・仕上厚60㎜以内		

注：壁下地がＬＧＳの場合、フレームが強固に固定できるよう
あらかじめ壁に下記の補強をご用意ください。
▨部、及び ▧部を含めた十分に広い範囲を補強してください。
（斜線部は必要最小限の貼り付け目安を示しています。）

≪壁がＬＧＳ（Ｈ＝4ｍ以下）の場合の補強方法≫

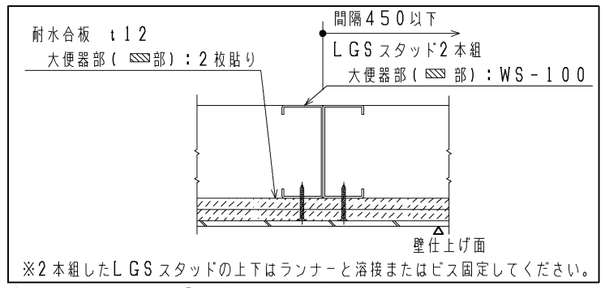

注1：壁下地がＬＧＳの場合、耐水合板t12を2枚
またはt24を1枚貼りしてください。

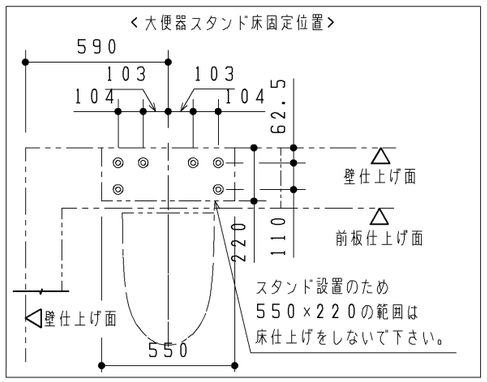

TOTO	第三角法	単位 ㎜	名称 コンパクト・バリアフリートイレパック　事前施工情報（壁掛け大便器／左勝手）
製図 佐藤	検図 野吉 村田	日付 25.05.28	尺度 1：25	品番 UAĐ＊K＊＊L＊＊＊＊＊＊＊＊B
備考			図番 K－UAĐ＝K＝LB

A3

事前施工情報（電気工事）

大便器部、汚物流し部

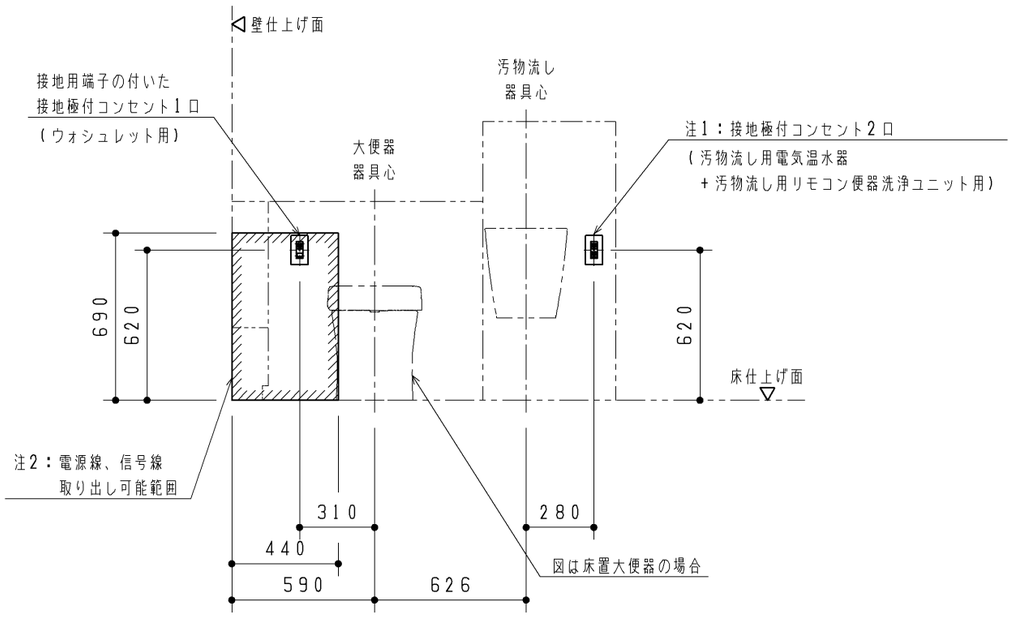

操作系部・洗面器部（注3）

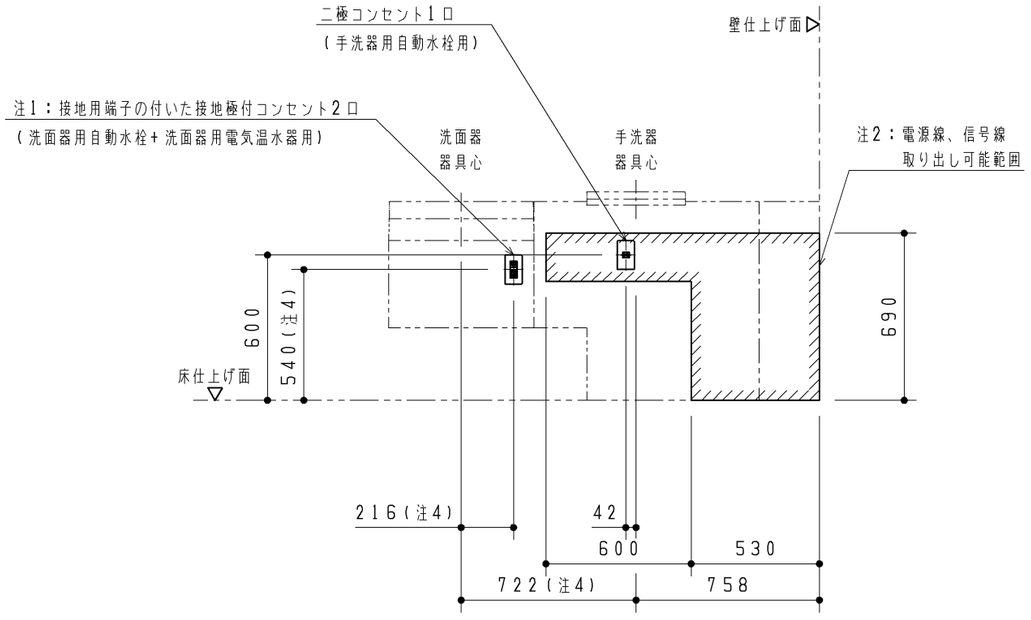

注：各製品の消費電力を確認の上、電気工事を行ってください。部材は現場手配となります。

注：内蔵器具・フレームと干渉するため、必ず埋込コンセントを準備してください。（露出コンセントは設置不可）

注1：電気温水器なしの場合は、二極コンセント1口になります。

注2：▨は呼出しボタン用電源線の取り出し可能範囲を示します。

注3：洗面器、手洗器ありの場合を図示しています。
　　洗面器、手洗器なしを選択した場合はコンセントは不要です。

注4：手洗器なしを選択した場合でも、洗面器部のコンセント位置は手洗器ありの場合と同じです。

器具種類	電源	定格消費電力	備考
汚物流し用 リモコン便器洗浄ユニット	AC100V 50/60Hz	常時1W 駆動時30W	ACアダプター電源コードの長さ：1.9m
ウォシュレット（アプリコット）	AC100V 50/60Hz	1260W	電源コードの長さ：1.0m
汚物流し用電気温水器	AC100V 50/60Hz	600W	電源コードの長さ：0.7m
洗面器用電気温水器	AC100V 50/60Hz	505W	電源コードの長さ：1.0m、アース線の長さ：1.0m
手洗器用自動水栓	AC100V 50/60Hz	常時0.4W 作動時0.6W	電源コードの長さ：0.75m
洗面器用自動水栓	AC100V 50/60Hz	常時0.4W 作動時0.6W	電源コードの長さ：0.75m

TOTO		第三角法	単位 mm	名称	コンパクト・バリアフリートイレパック　事前施工情報 （左勝手／汚物流しあり）
製図 佐藤	検図 野吉 村田	日付 25.05.28	尺度 1：25	品番	UAĐA＊1／A＊L＊＊＊＊＊＊＊＊B
備考				図番	E－UAĐA＝1＿A＝L＝＝＝B

A3

事前施工情報（配管立ち上げ位置）

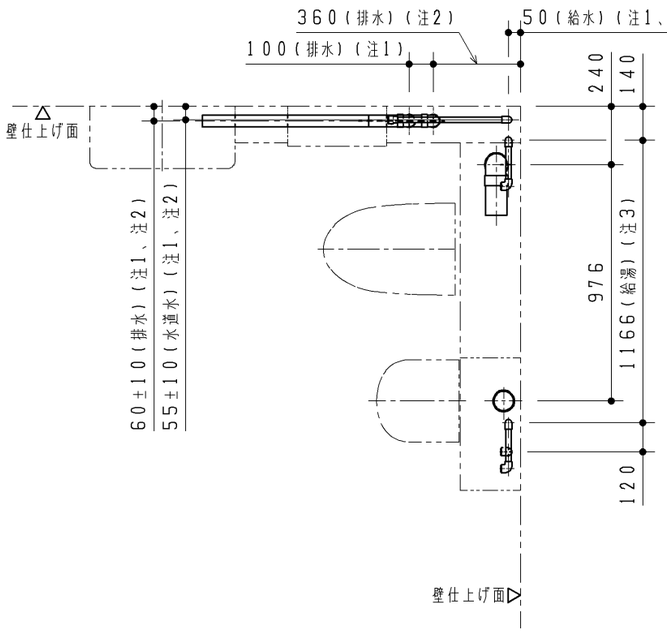

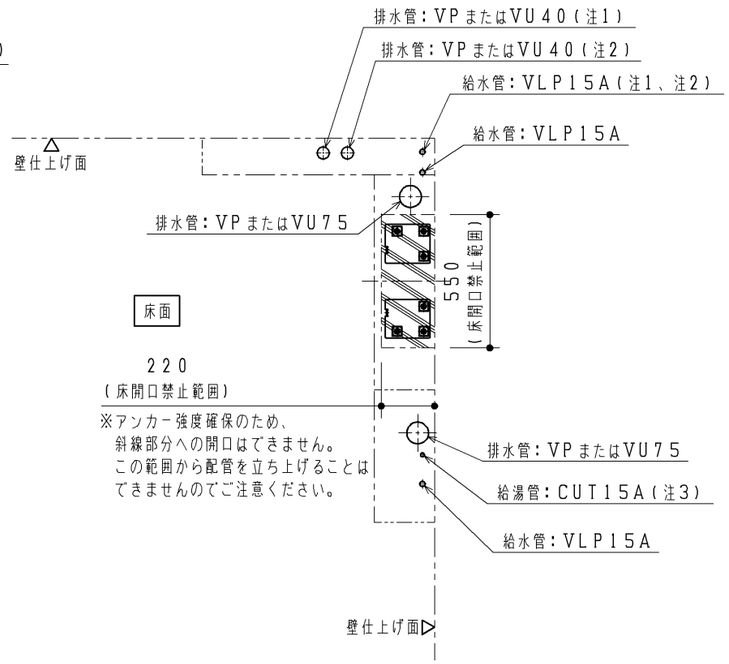

注：給水は図に示す位置に末端Ｒｃ１／２で準備してください

洗面器	手洗器	汚物流し用電気温水器	Ｒｃ１／２
あり	あり	あり	４ヶ所
あり	あり	－	５ヶ所
あり	－	あり	３ヶ所
あり	－	－	４ヶ所
－	あり	あり	３ヶ所
－	あり	－	４ヶ所
－	－	あり	２ヶ所
－	－	－	３ヶ所

注：ＶＰ７５またはＶＵ７５排水管は順勾配１／１００を、
　　ＶＰ４０またはＶＵ４０排水管は順勾配１／５０を確実に確保してください。
　　ライニング内に通気管を通すことができませんので、排水はそれぞれ各個抜きにて
　　準備してください。

注：末端は必ず異種金属接続用継手を使用してください。

注：配管は躯体壁などに確実に固定してください。

注：給水最低必要水圧０．０５ＭＰａ（流動時）、最高水圧０．７５ＭＰａ（静止時）

注：左図と異なる位置から配管を立ち上げる場合は、「配管取り出し可能範囲」を
　　参考にしてください。
　　また、寸法詳細及び配管の取り回しに関しては、「フレーム詳細図」を参照の上、
　　内蔵器具、フレームと干渉しないよう注意してください。

＜必ずご確認ください＞

注１：洗面器ありを選択した場合のみ。
　　手洗器の有無によらず、洗面器の設置位置、給排水立上げ位置は同じです。
注２：手洗器ありを選択した場合のみ。
注３：電気温水器なしの場合のみ。
注４：電気温水器なしの場合は２００±１０です。
注５：配管の設置は壁掛大便器取付スタンド設置後に行ってください。
　　（床固定のアンカーボルトの先行打設が必要なため）

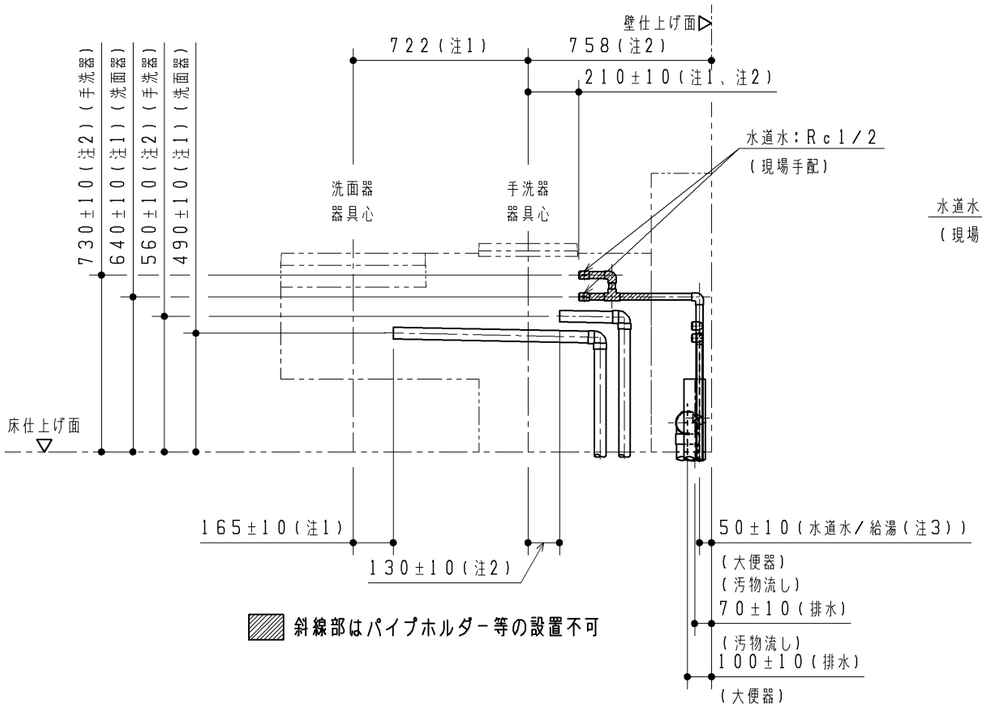

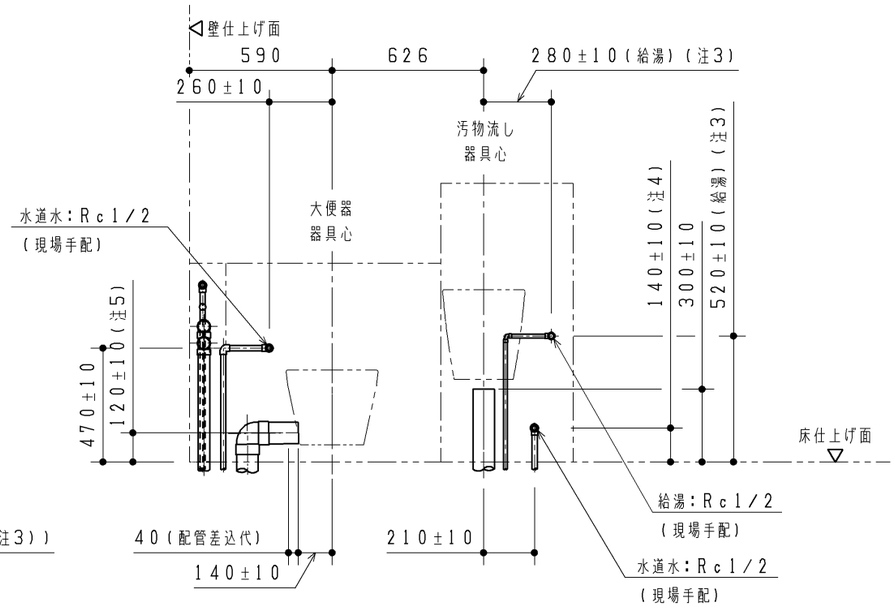

TOTO		第三角法	単位 mm	名称 コンパクト・バリアフリートイレパック　事前施工情報（左勝手／壁掛け／汚物流しあり／水道水）
製図 佐藤	検図 野吉 村田	日付 25.05.28	尺度 1：25	品番 UAĐAK1/A*L1*******B
備考				図番 H-UAĐAK1_A=L1==B

A3

事前施工情報（配管取り出し可能範囲）

◆本図はフレームや内蔵物に配管外形が干渉せずに取り出せる、床面・壁面の範囲を示します。
図に示す範囲以外は配管が取り出せませんので、注意してください。

【給水管】：給水管の外形寸法（保温含む）が納まる範囲を示します。

【排水管】：排水管の外形寸法が納まる範囲を示します。

※排水管は順勾配を確実に確保してください。
大便器・汚物流し：1／100
洗面器・手洗器：1／50

注1：手洗器なしの場合は、大便器給水範囲になります。
注2：手洗器なしの場合は、大便器排水範囲になります。
注3：手洗器なしの場合は、洗面器給水範囲になります。

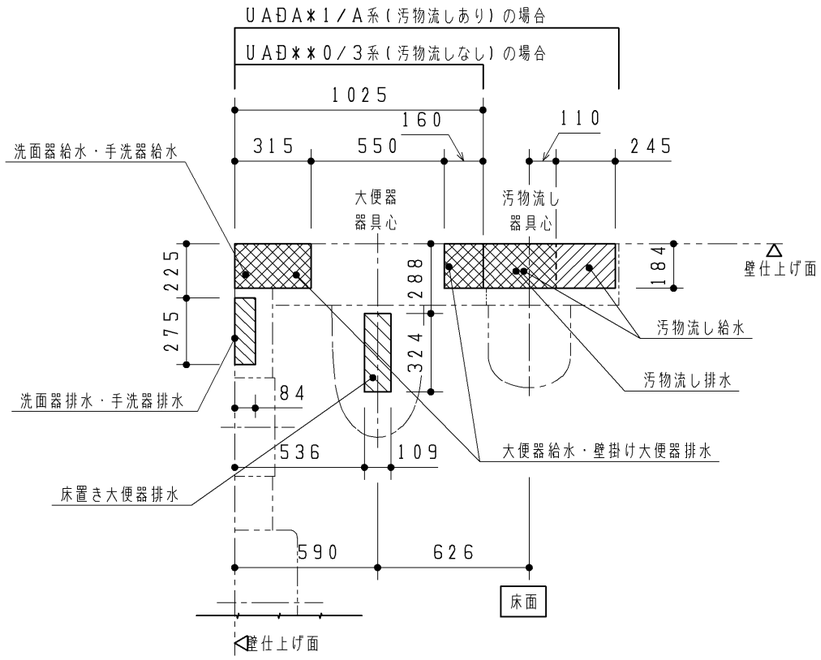

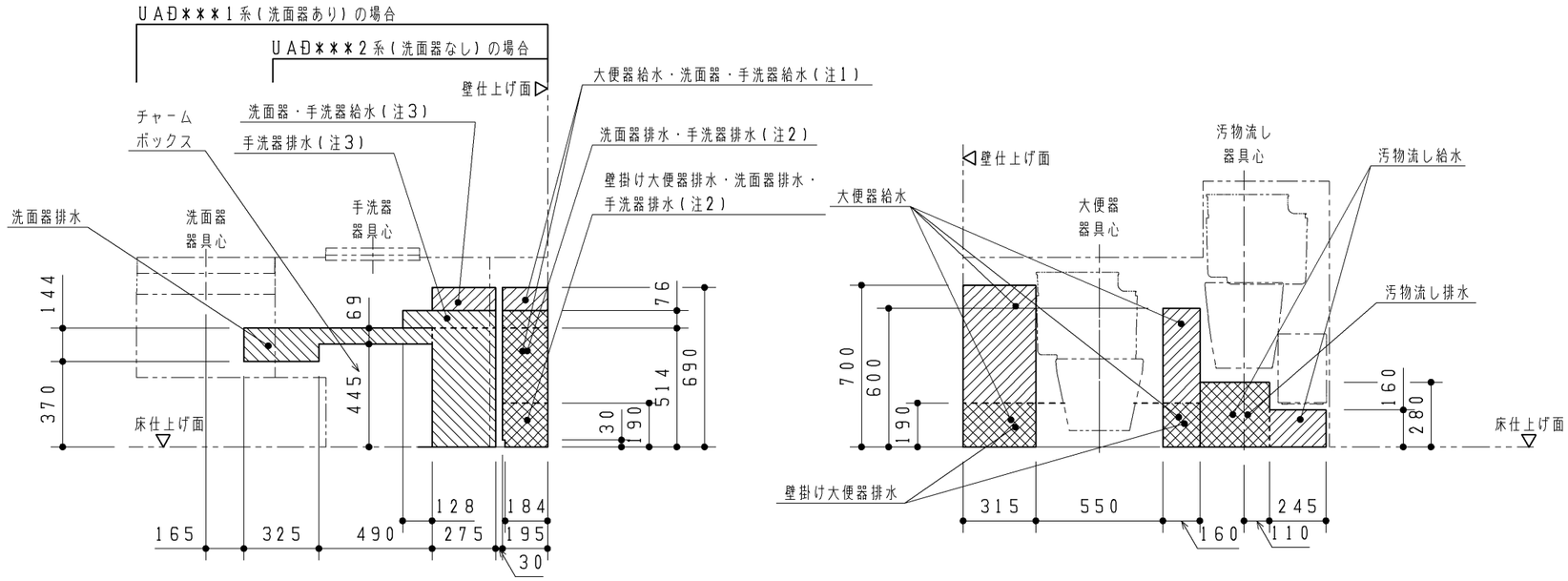

TOTO		第三角法	単位 mm	名称 コンパクト・バリアフリートイレパック　事前施工情報（左勝手／汚物流しあり）
製図 佐藤	検図 野吉 村田	日付 25.05.28	尺度 1：25	品番 UAÐ＊＊＊＊L＊＊＊＊＊＊＊＊B
備考				図番 H－UAÐ＝＝1＝L＝＝＝B

A3

フレーム詳細図

注1：詳細は「電気工事」をご確認ください。
注2：ウォシュレット分岐金具が接続されます。
注3：パウチしびん洗浄水栓付背もたれありの場合は、分岐金具が接続されます。
注4：詳細位置は「配管立ち上げ位置」をご確認ください。
※洗面器なしの場合、洗面器部ケーシングはありません。

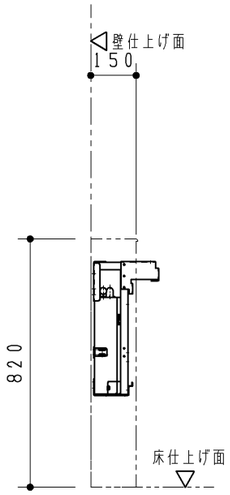

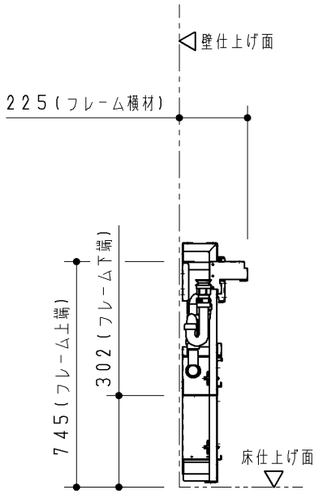

P視図

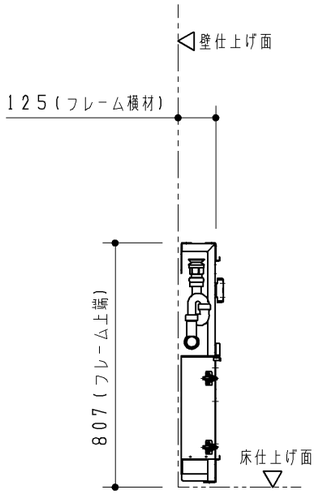

Q視図

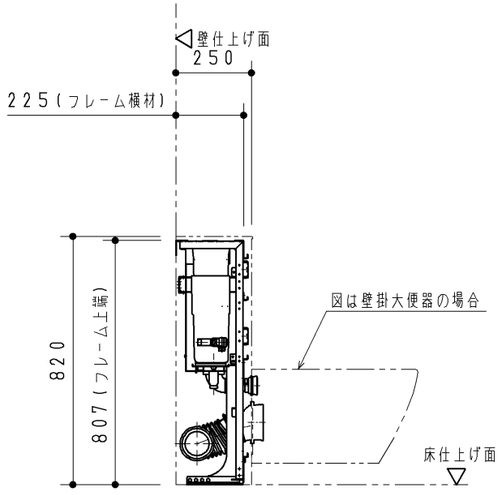

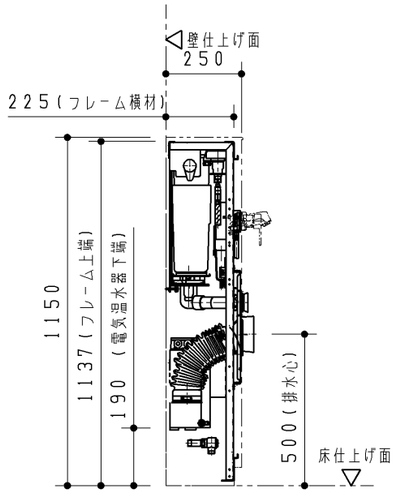

R視図

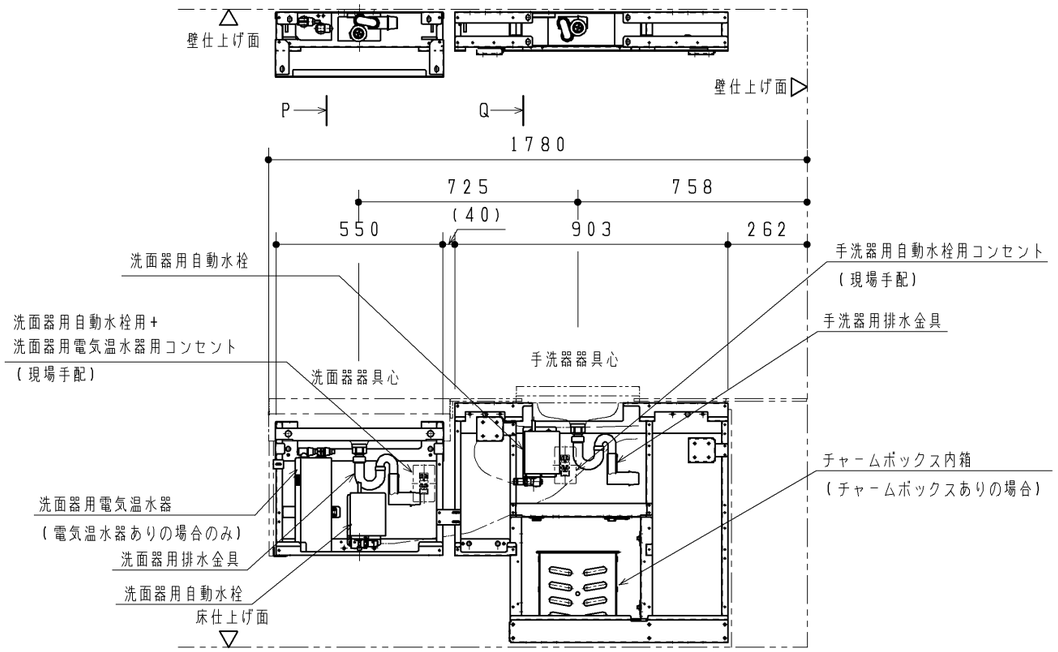

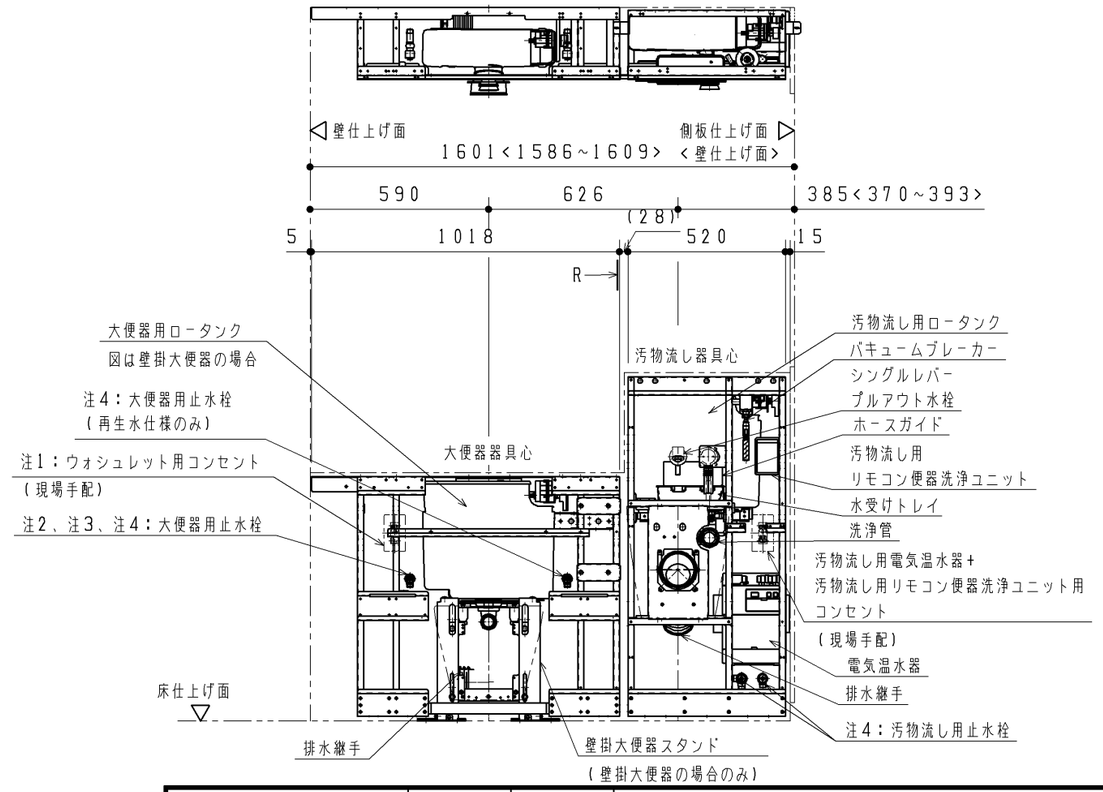

※<>内寸法はUAĐAKA/UAĐAYA系の寸法となります。

TOTO		第三角法	単位 mm	名称 コンパクト・バリアフリートイレパック フレーム詳細図（汚物流し/左勝手/汚物流し電温あり）
製図 佐藤	検図 野吉 村田	日付 25.05.28	尺度 1：20	品番 UAĐA＊1/A＊L＊＊＊＊Đ/S＊＊＊B
備考				図番 T-UAĐA=1_A=L===ĐB

A3