生産中止図面
２００７／０４

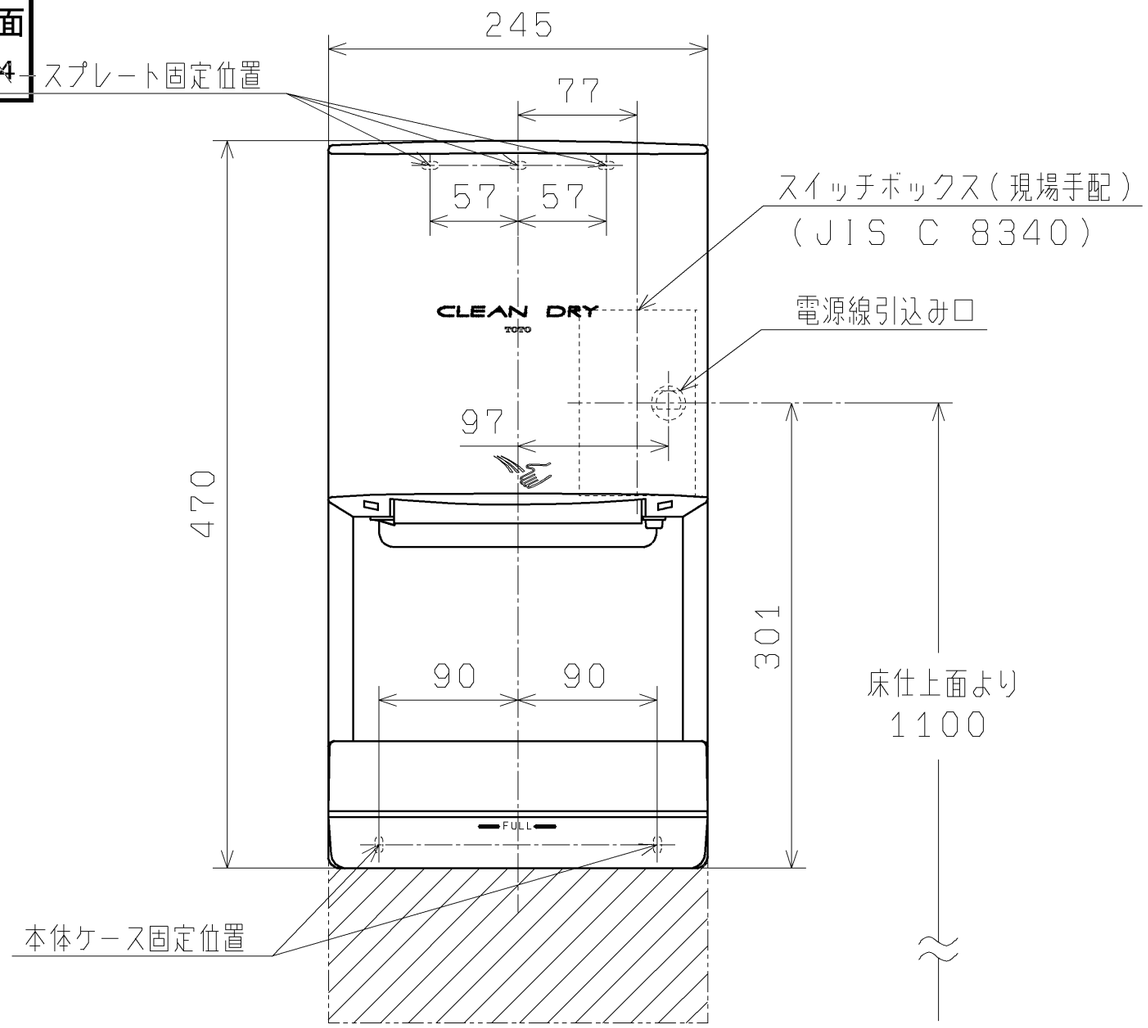

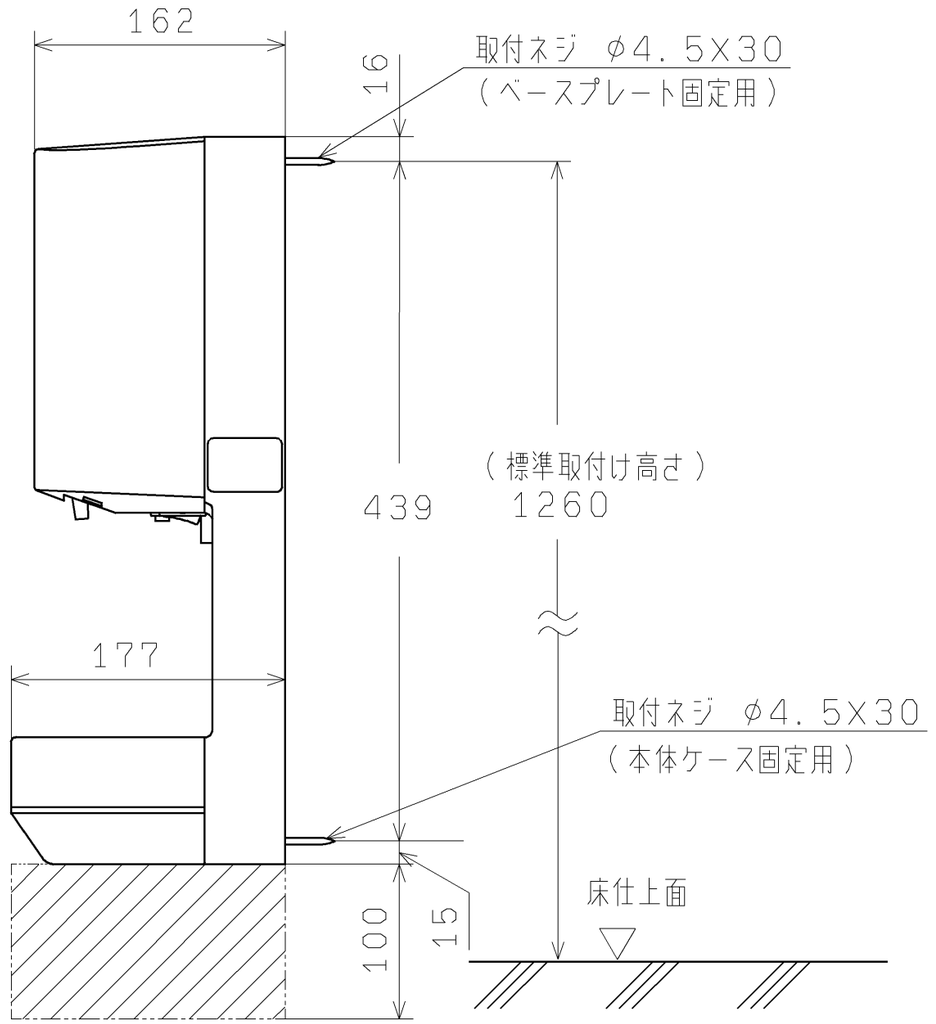

＜施工時のご注意＞

1. 電源には漏電遮断器を取付けてください。
   ※電源は単相１００Ｖを印加してください。２００Ｖを印加すると製品が故障します。
2. 電源線（現場手配）は６００Ｖビニル絶縁電線またはＶＶＦケーブル（φ１．６またはφ２．０）をご使用ください。
   ※６００Ｖビニル絶縁電線（より線）の場合、電源端子台（速結タイプ）への接続には、絶縁被覆付圧着端子（現場手配、松下電工製ＷＶ２５００／ＷＶ２５０１）をご使用ください。
3. 屋外や浴室など湿気が多い場所や直接水のかかる場所には取付けないでください。
4. 腐食性ガスや可燃性ガスなどの雰囲気中には取付けないでください。
5. 製品をタイルやコンクリートの壁面に取付ける場合は、カールプラグ（現場手配）やＡＹボルト（現場手配、呼び径Ｍ５）などをご使用ください。
6. 製品底面から下方１００mm以内（▨）には障害物がないように空間を設けてください。また、凸凹のある壁面には取付けないでください。
   本体動作時、吸気のさまたげになり製品の機能が十分に発揮されない場合があります。
   ※水受けストッパー、水受けトレイの着脱性および製品の機能を十分に発揮するために１００mmの空間確保を推奨しますが、空間を最低３０mm以上確保していただければ製品使用上問題ありません。
7. 電源にコンセントを使用する際は、定格１５Ａ．ＡＣ１２５Ｖのコンセントを単独で使用してください。
   ※プラグ付電源コードは、必ず別売品（品番：ＴＹＣ５０２）を使用してください。
8. 自動ドアと連動させる場合は、別売品の自動ドア連動ボックス（品番：ＴＹＣ５０３）をご使用ください。

＜基本仕様＞

品番	TYC300NW		TYC300G	
表面カバー色	ペールホワイト		メタリックシルバー	
電源	AC100V 50/60Hz			
質量	4.5kg			
電源コード	コードなし （電源直結）			
幅X奥行X高さ	245X177X470(mm)			
消費電力	風量：強、ヒーター：入	風量：強、ヒーター：切	風量：弱、ヒーター：入	風量：弱、ヒーター：切
	910W	510W	580W	210W
材質	ABS樹脂（表面カバー、本体ケース、水受けストッパー）、PP樹脂（水受けトレイ）			

＜参考データ＞

騒音値	風量：強、ヒーター：入	風量：強、ヒーター：切	風量：弱、ヒーター：入	風量：弱、ヒーター：切
	61dB(A)		53dB(A)	

※無響音室での製品単体測定値

東陶機器株式会社		第三角法	単位 mm	名称 クリーンドライ（高速タイプ）
製図 田頭	検図 米澤 原賀	日付 04.03.30	尺度 1：4	品番 TYC300NW/300G
備考				