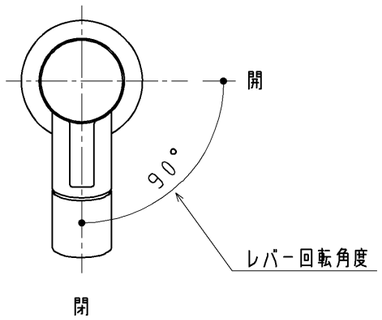

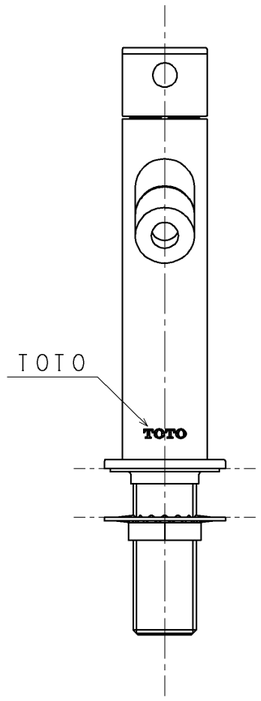

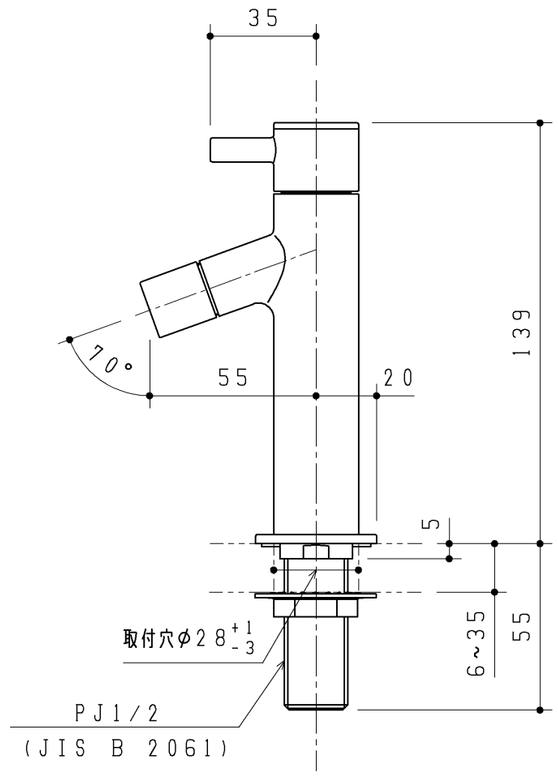

改廃年月日	改新要領No.	事由	製品番号

TOTO	製図	稗田	検図	間笠 瀬原		年月日	
	品名	立水栓13				図面数	
品番 UGTLC11C1 V1	尺度	1:2	投影法	三角法	材質	図番	