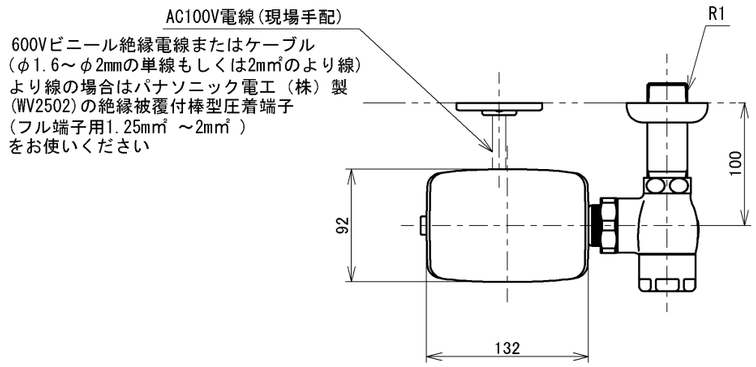

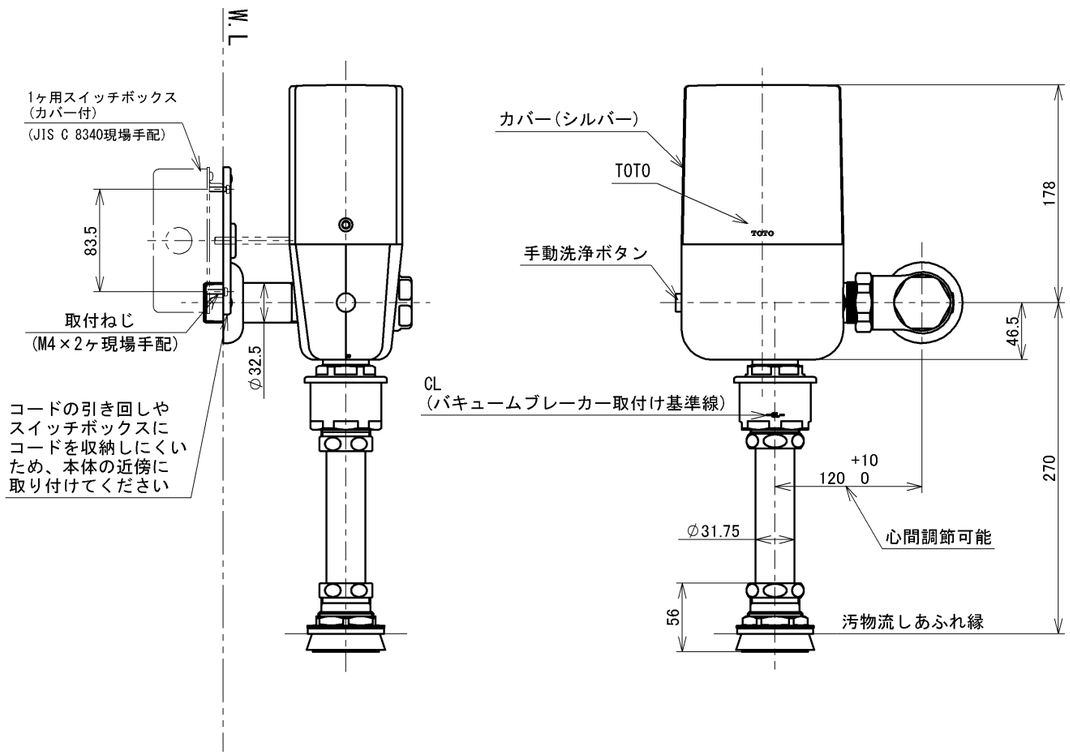

仕様		
用途		パブリック 汚物流し用
給水圧力	最低必要水圧 (流動時)	０．０７ＭＰａ
	最高水圧 (静止時)	０．７５ＭＰａ ※快適にお使いいただくためには、０．２～０．３MPa(流動時)程度の圧力をおすすめします。
使用可能水質		水道水のみ
使用環境温度		1～４０°Ｃ ※凍結が予想される地域ではご使用できません。
電源		ＡＣ１００Ｖ　５０／６０Ｈｚ
洗浄水量調節範囲		６～８Ｌ調節可能
工場出荷時標準洗浄水量		６Ｌ
設備保護洗浄		あり(工場出荷時：入) (入／切　切替可能、２４時間洗浄がない場合は自動洗浄します。)
特記事項		(1)汚物流しの洗浄機能を確保するため、瞬間流量が１０２Ｌ/分以上得られるよう配管設計してください。 (2)給水管径は、２５Ａ以上にしてください。 (3)給水管に空気混入が考えられる場合は、必ず適切な位置に空気抜き弁を取付けてください。 (4)一般家庭では、上記条件の確保が困難なため、使用はできません。 (5)水道水使用時は、法令によりバキュームブレーカが必要です。 (6)バキュームブレーカは、汚物流しのあふれ縁から１５０mm以上上方に設置してください。 (7)節水を目的としたオリフィスは、漏水や汚物流しの洗浄不良の原因となりますのでセットしないでください。 (8)インバータや赤外線を用いた他の機器により誤作動することがあります。 (9)給水方向は左右どちらにも対応できます。

・スイッチユニットが別途必要です。専用のTES46M型、TES47M型をご購入ください。

水道法適合品(JIS)

TOTO			単位 mm	名称 汚物流し用自動フラッシュバルブ
製図 横井	検図 榎本 石丸	日付 2019-11-21	尺度 1:5	露出、ＡＣ１００Ｖ、壁給水、ＪＩＳ
備考 ＳＫ３３０Ｃ型用				品番 TEFV10AMA
				図番 TEFV10AMA=SA00.001.00

A3