生産中止図面
２０２４／０５

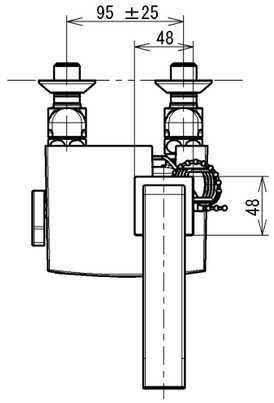

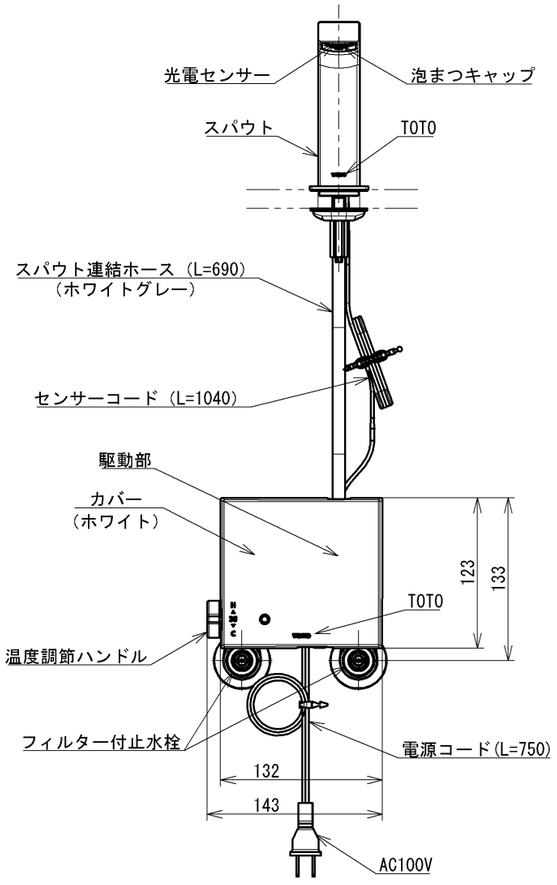

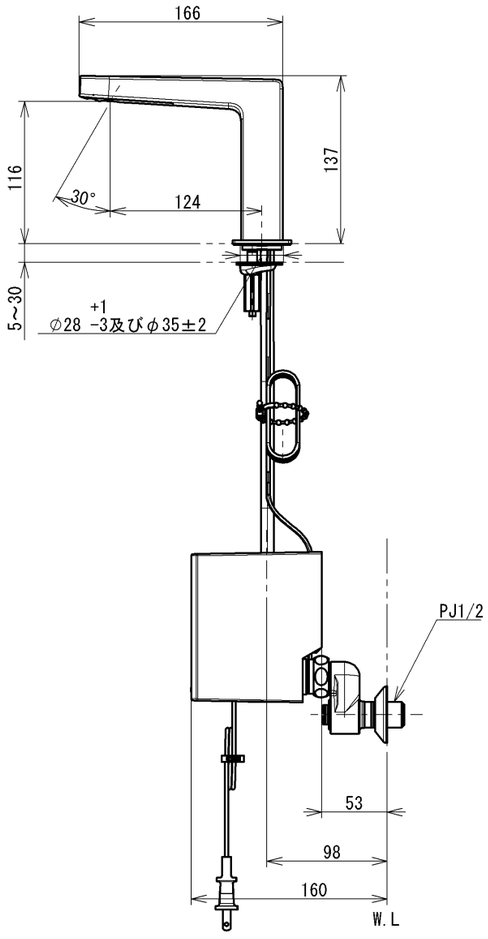

		仕様
用途		パブリック／一般住宅
タイプ		AC100Vタイプ
電源		AC100V 50／60Hz
消費電力	待機時	0．4W(最大値3W)
	作動時	0．6W(最大値5W)
給水圧力	最低必要水圧	0．05MPa（流動時）
	最高水圧	0．75MPa（静止時） ※快適にお使いいただくためには、0．2～0．3MPa(流動時)程度の圧力をおすすめします。
使用可能水質		水道水または飲用可能な井戸水
最高給湯温度		85℃
使用環境温度		1～40℃ ※凍結が予想される地域ではご使用できません。
特記事項		(1)インバータや赤外線を用いた他の機器により誤作動することがあります。 (2)湯圧が水圧より高くならないように設定してください。 (3)自動水栓は屋内用です、屋外ではご使用できません。 (4)やけど防止のため約45℃以上のお湯が出ないようにしています。 (5)最低作動流量に制限のある給湯機（瞬間式給湯機など）は使用できません。 （給湯機からお湯が供給されないため、水しか出ません） 当社の小型電気温水器とのセットをおすすめします。

吐水流量は定流量弁（2L／min用)により上限カット。必要に応じて止水栓にて流量調節可能

国土交通省記号：13-FA

水道法適合品(JIS)

TOTO			単位 mm	名称 台付自動水栓
製図 田中（明）	検図 溝口 川幡	日付 2021-03-04	尺度 1:5	サーモ、ＡＣ１００Ｖ
備考 逆止弁付				品番 TLE25706J
				図番 TLE25706J=SA00.001.00

A3