生産中止図面
2019

*定格 AC100V-1418W 50/60Hz
・最低必要水圧0.05MPa(流動時)
0.05MPa以下の水圧の場合、ウォシュレットの水勢が弱くなります。
0.03MPa以下の水圧の場合、便器ボウル面の洗浄能力が弱くなります。
・最高水圧は0.75MPaです。
*窓枠などと便ふたの干渉にご注意ください。
便ふたが当たって開ききらないことがあります。
*給排水位置が適切でないと、止水栓が製品に干渉することがあります。
*便器排水芯が436~540mmの場合は、便器を前に出して施工可能。
*水抜栓立ち上げ位置は、製品と干渉しないようにご注意ください。
*製品背面に電源を設けないでください。
コンセントが製品と干渉し、抜き差しができない場合があります。
*電源コンセントは水や小水がかからない位置に設置してください。
また、給水用ホースと電源コンセントを接触させないでください。
感電・発火の原因になります。
*本体左右側面は、給水フィルター・脱臭フィルターお手入れ時の
取りはずしなどのため、150mm以上の空間を確保してください。
注1：立て配管などがある場合は、立て配管などから150mm以上の
空間を確保してください。
*本体前面は、オート開閉機能のセンサー検知などのため、
300mm以上の空間を確保してください。
*室内暖房用の温風吹出し口には、開口側に150mm以上の
空間を確保してください。
※1：便ふた全開でお掃除リフト時

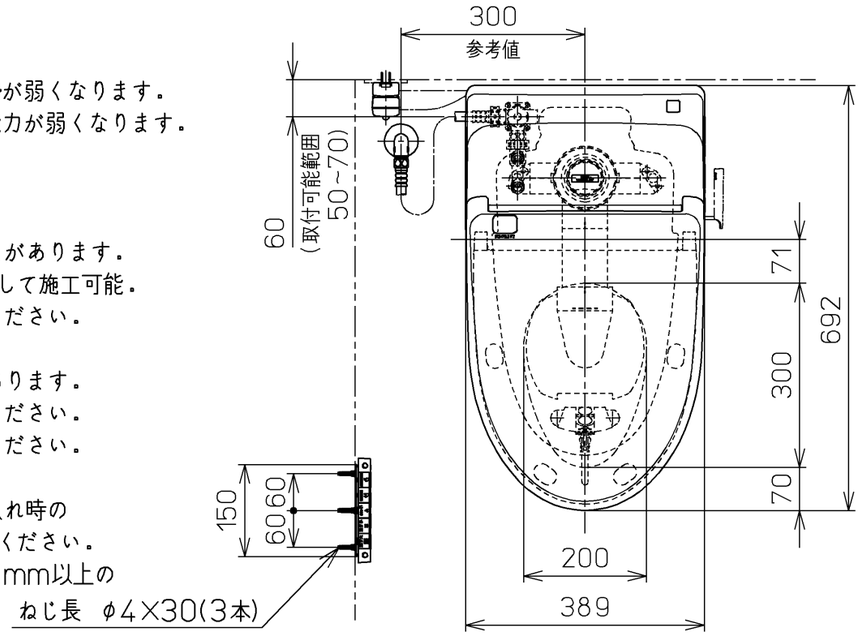

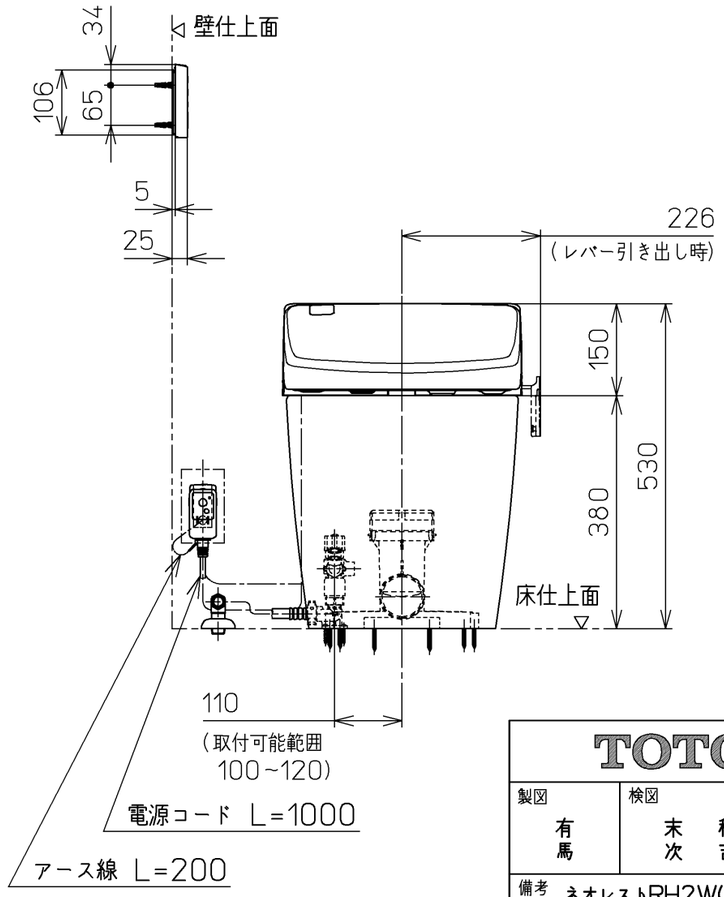

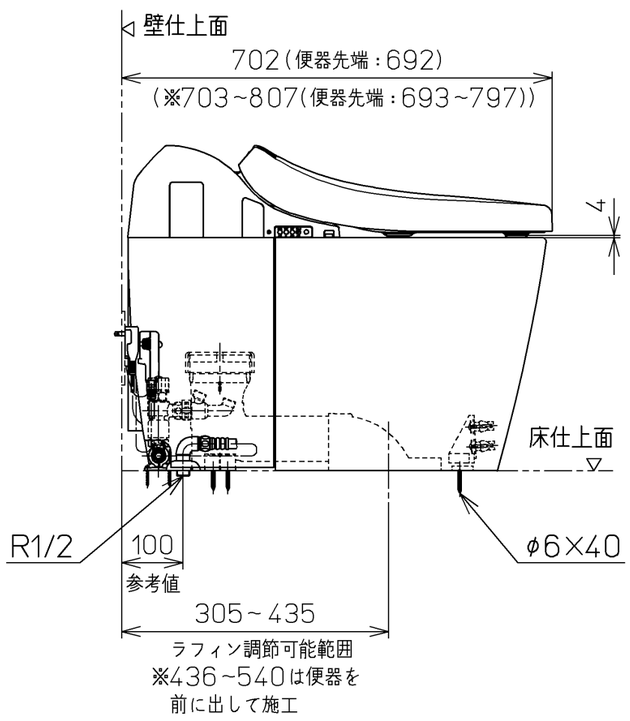

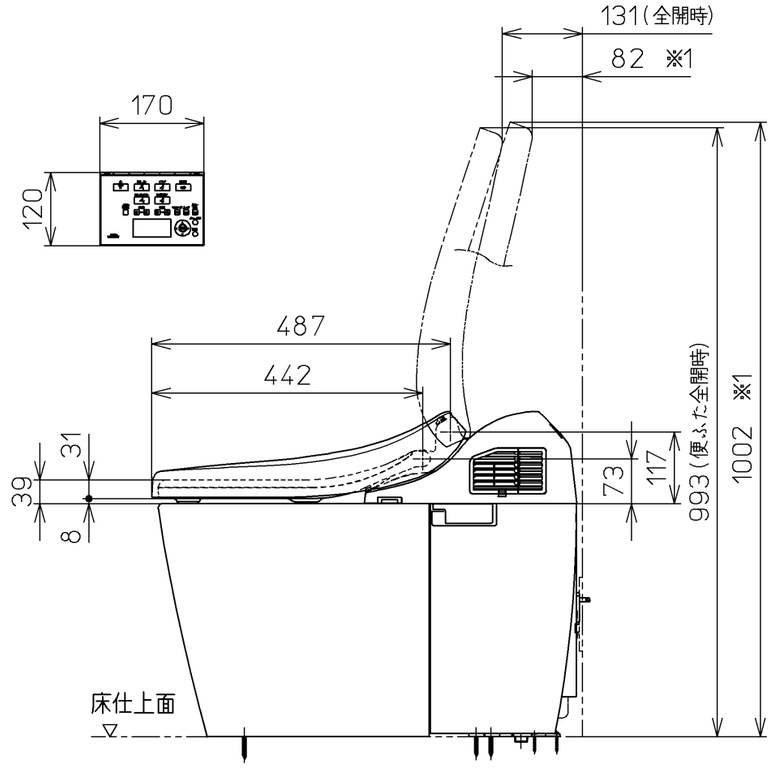

TOTO		単位 mm	名称 ウォシュレット一体形便器
製図 有馬	検図 末秋 次吉	日付 11-11-28	尺度 1：10
備考 ネオレストRH2W(水道直結式) 寒冷地(ヒーター水抜き)，S排水リモデルタイプ			品番 CES9876HM
			図番 CES9876HM=A0104

A3 ページNo. 1-1 (改)