生産中止図面
２０１９／１１

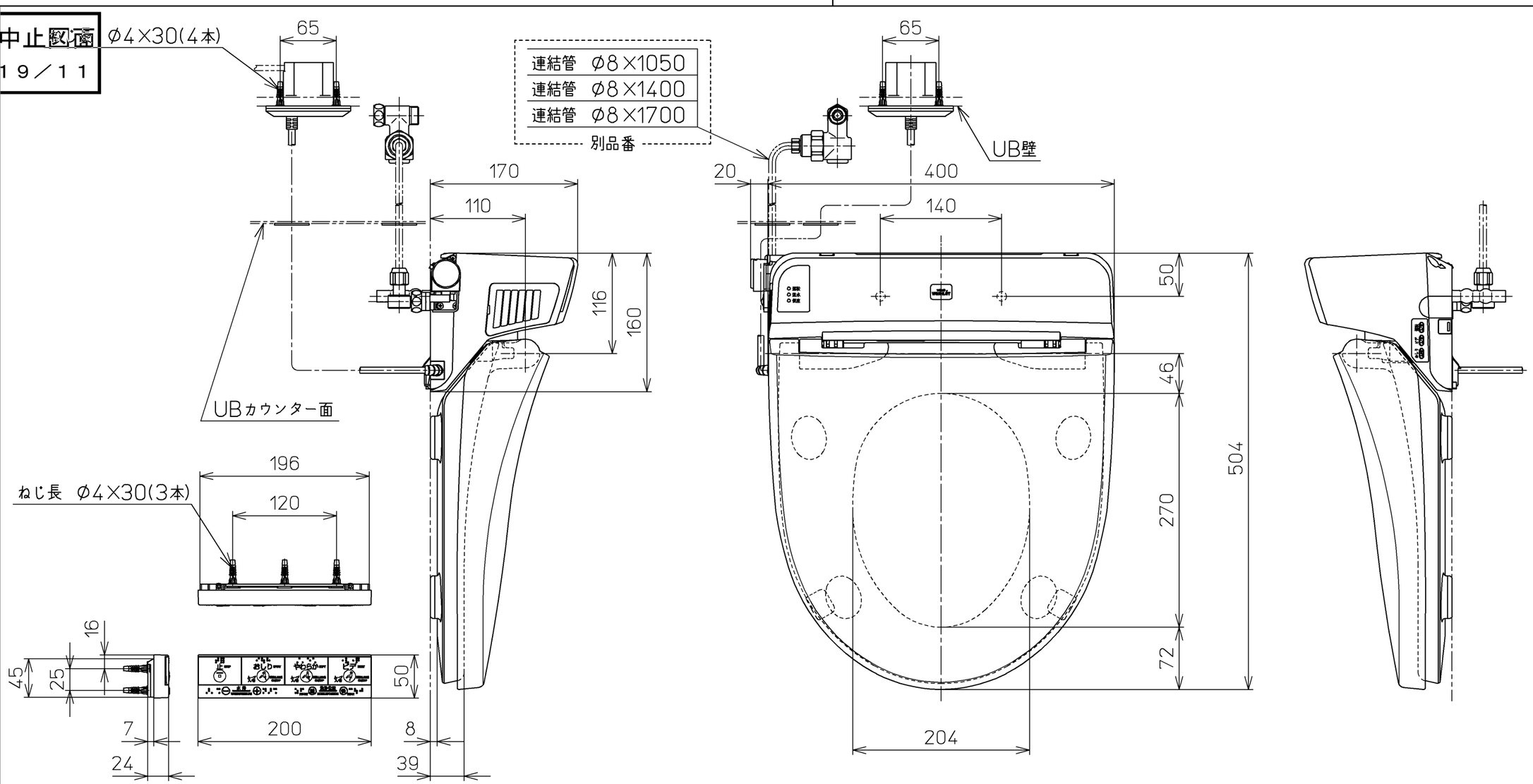

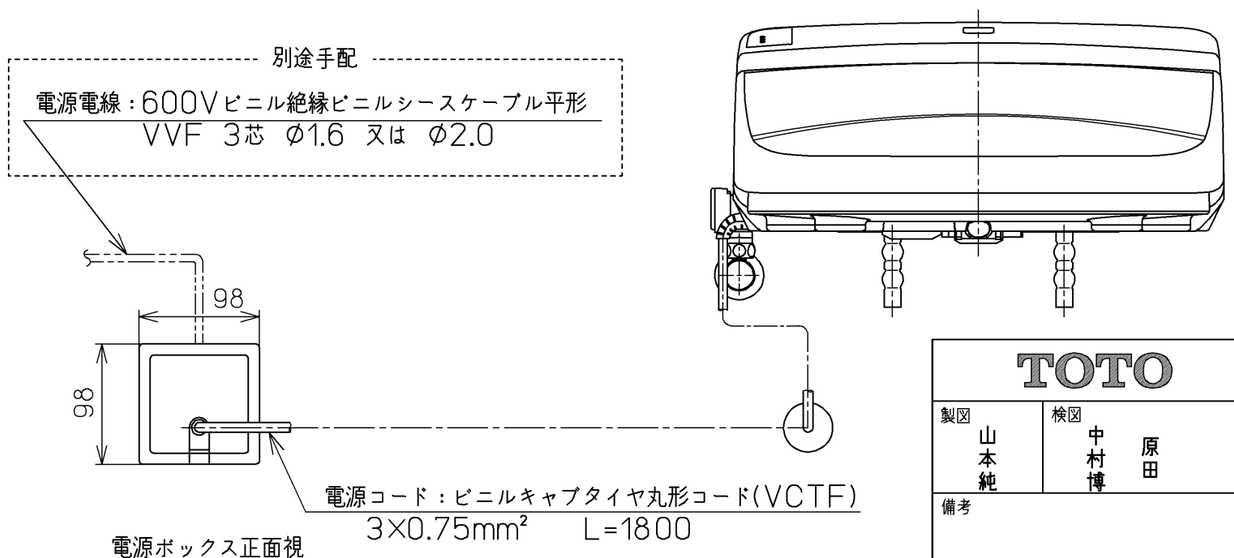

＊定格：AC100V-150W 50/60Hz

TOTO		単位 mm	名称 ホテル用洗浄暖房便座
製図 山本純	検図 中村博 原田	日付 08-04-18	尺度 1：5
備考			品番 TCF5000
			図番 TCF5000=A0102
A3			ページNo. 1-1 (改)