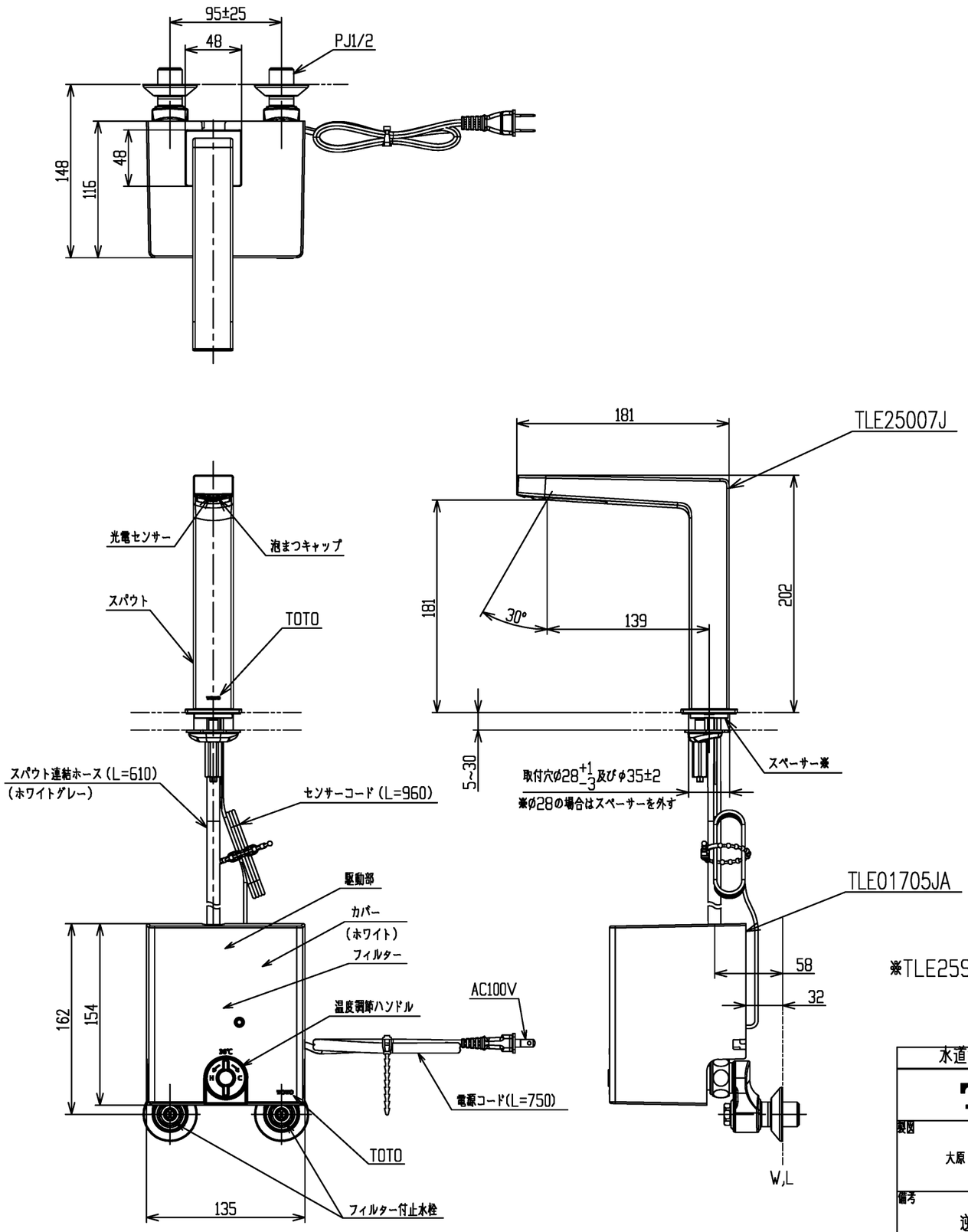

※TLE25SM2Aのセット内訳は、TLE25007J+TLE01705JAです。

水道法適合品				
TOTO			単位 mm	名称 台付自動水栓
製図 大原	検図 溝口 工藤	日付 2024-11-15	尺度 1:4	サーモ、AC100V
備考 逆止弁付き・取付穴Φ28、Φ35 共用				品番 TLE25SM2A
				図番

A3