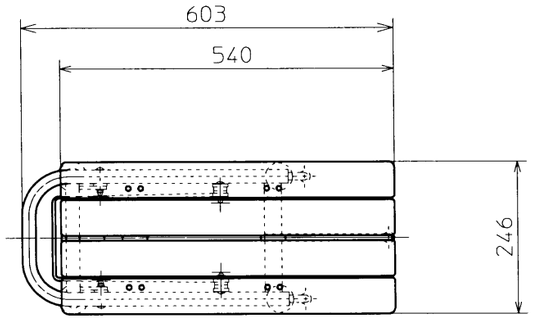

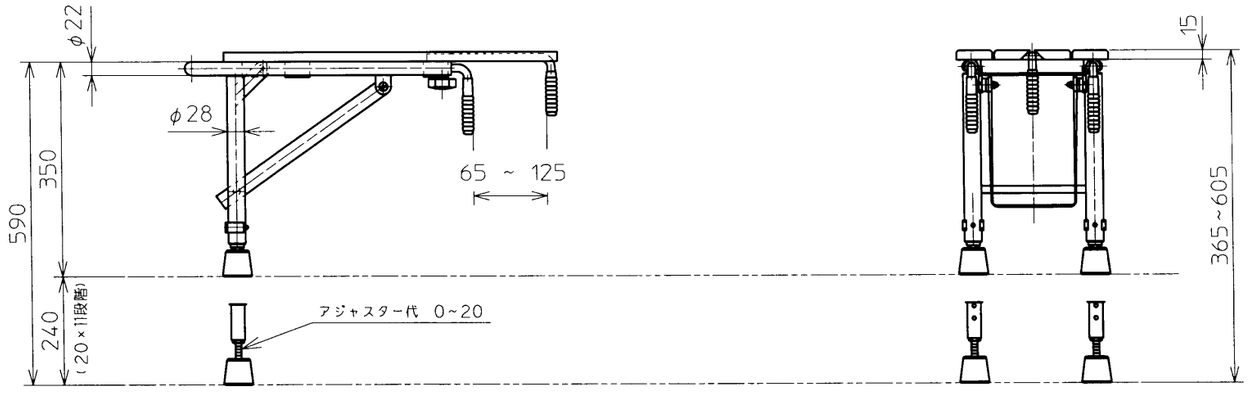

TOTO				単位 mm	名称 トランスファーボード
設計 秀島	製図 古宮	検図 本橋	承認 竜口	尺度 1 : 10	
				日付 2001.11.28	品番 YGB210R
備考					図番 EYGB210R