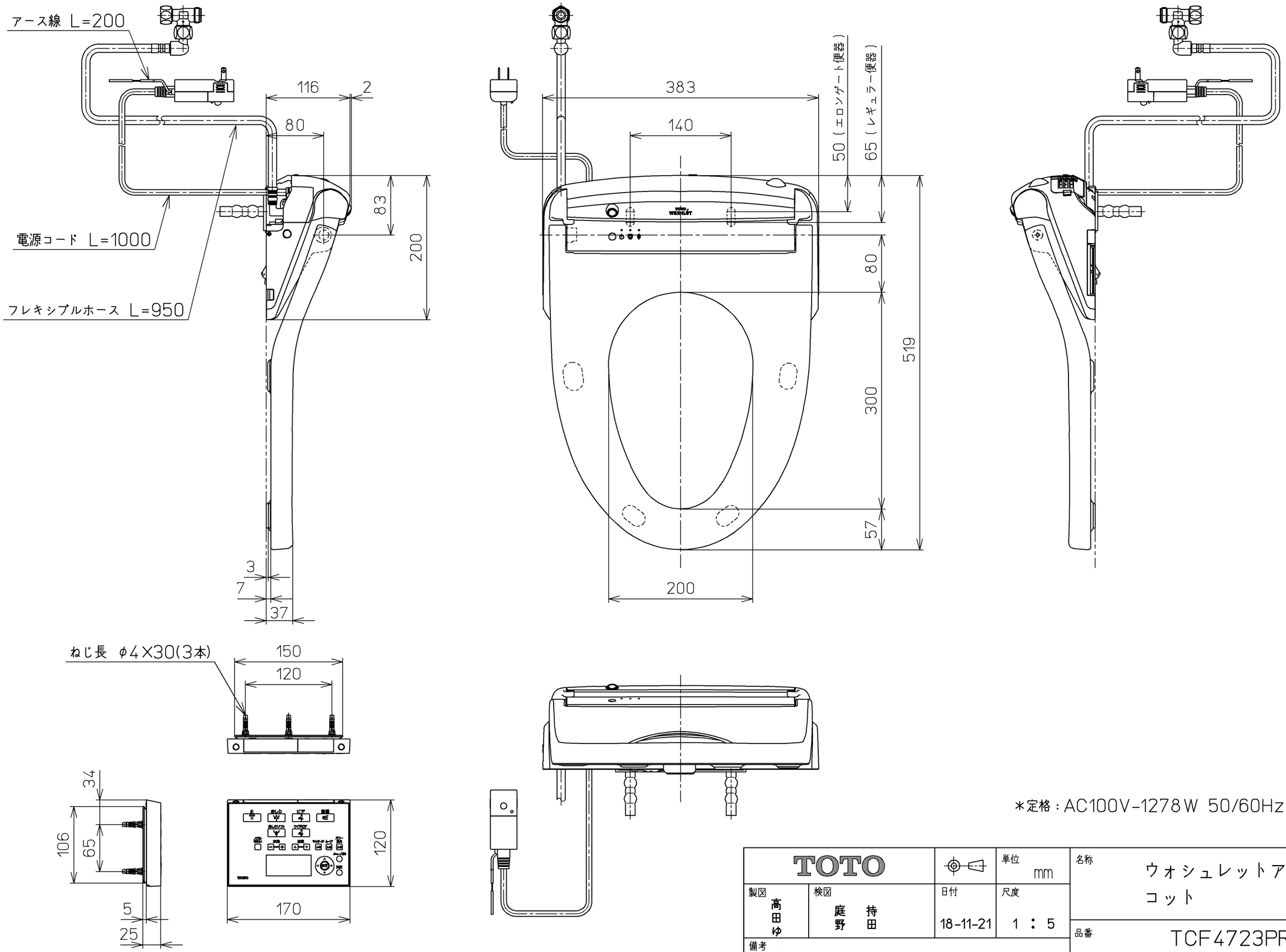

＊定格：AC100V-1278W 50/60Hz

TOTO			単位 mm	名称 ウォシュレットアプリコット
製図 高田ゆ	検図 庭野 持田	日付 18-11-21	尺度 1：5	品番 TCF4723PR
備考 便ふたなし 本体着脱部金属製				図番 TCF4723PR=A0100

A3 ページNo. 1-1 （改）