生産中止図面
２０２６／０８

＊定格：AC100V-1379W 50/60Hz
給水圧は、最低必要水圧（流動時）0.05MPa（10L/min）を
確保してください。（最高水圧0.75MPa）
0.05MPa以下の水圧の場合、ウォシュレットの水勢が弱くなります。
また、停電時の手動レバーでの便器洗浄はできません。
0.05MPa以下の水圧の場合、便器ボウル面の洗浄能力が弱くなります。
注1：左給水専用品です。
＊塩ビ排水管は別途手配要
＊窓枠などと便ふたの干渉にご注意ください。
便ふたが当たって開ききらないことがあります。
＊給排水位置が適切でないと、止水栓が製品に干渉することがあります。
＊製品背面に電源を設けないでください。
コンセントが製品と干渉し、抜き差しができない場合があります。
＊電源コンセントは水や小水がかからない位置に設置してください。
また、壁給水の真下部に電源コンセントを設置したり、給水用ホースと
電源コンセントを接触させないでください。感電・発火の原因になります。
＊本体左右側面は、給水フィルター・脱臭フィルターお手入れ時の取りはずしや
停電時の便器洗浄操作、及び電池ボックスの取り付けなどのため
150mm以上の空間を確保してください。
注2：立て配管などがある場合は、立て配管などから150mm以上の
空間を確保してください。
＊室内暖房用の温風吹出し口には、開口側に150mm以上の
空間を確保してください。
※1：便ふた全開でお掃除リフト時

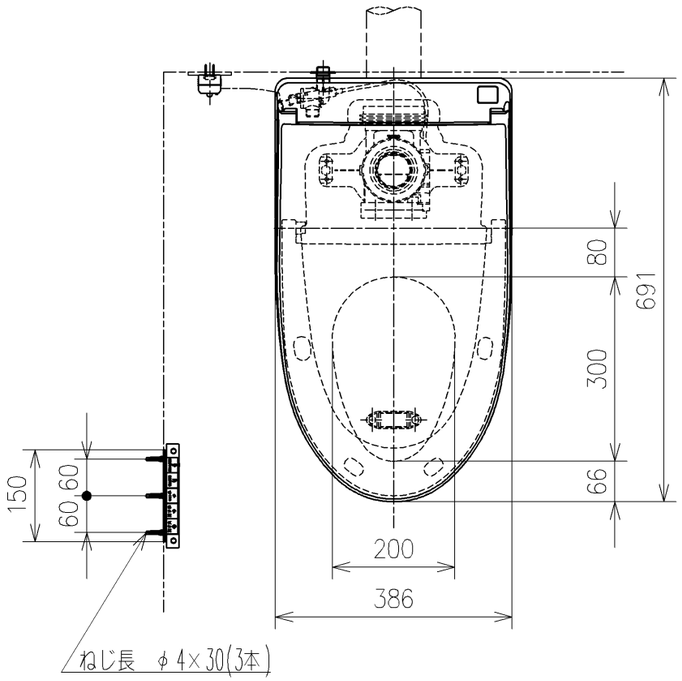

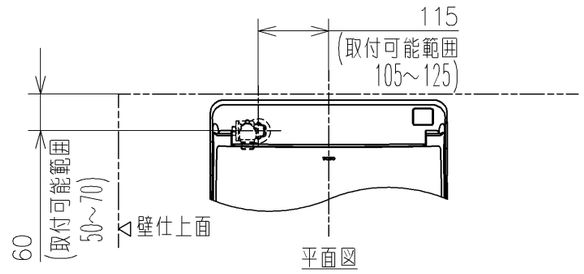

平面図

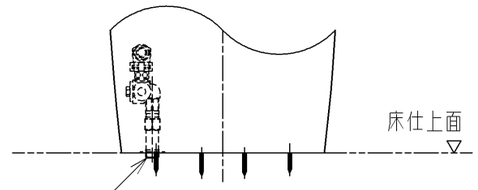

正面図
床給水仕様の場合

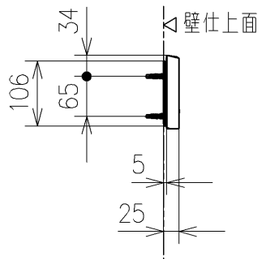

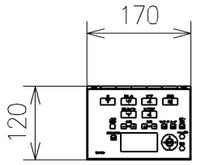

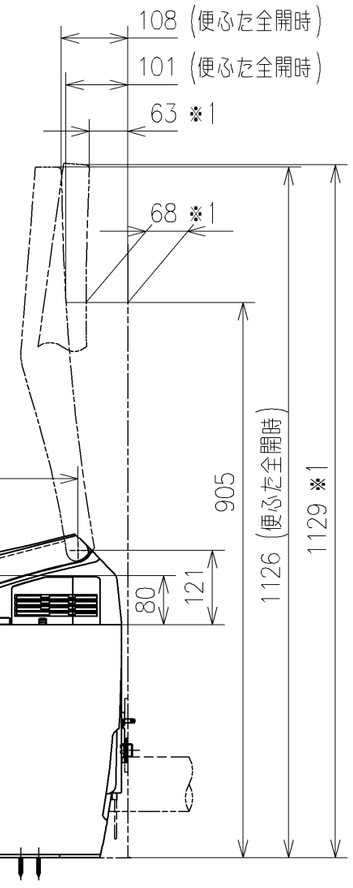

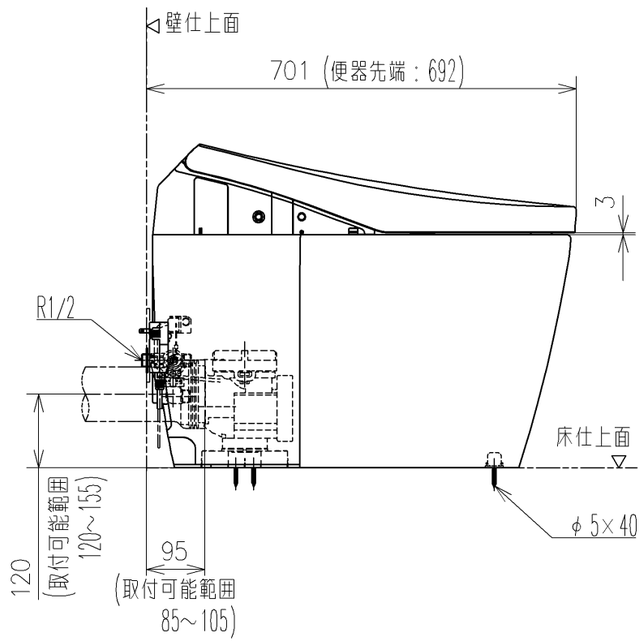

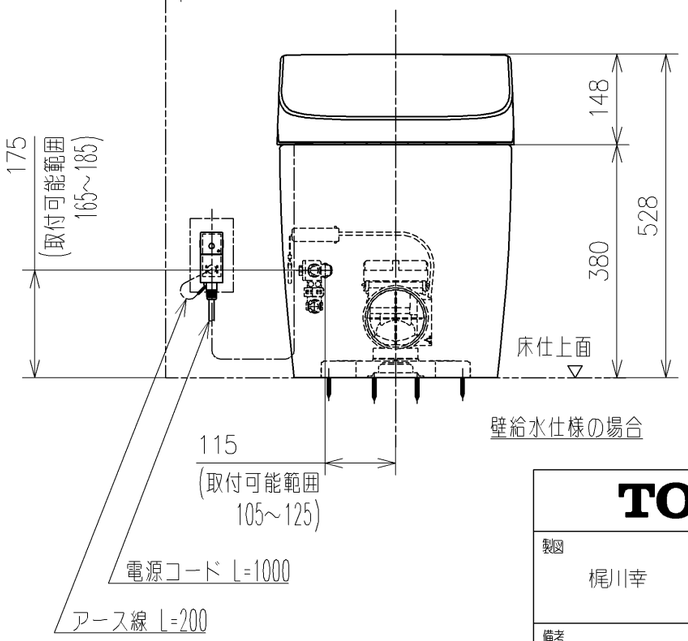

壁給水仕様の場合

TOTO			単位 mm	名称 ウォシュレット一体形便器ネオレスト
製図 梶川幸	検図 城戸勝 高田哲	日付 21-05-31	尺度 1：10	
備考 AH2W（水道直結式）一般地・流動兼用、P排水				品番 CES9898PS
				図番リビジョン -
A3				ページNo . 1/1 (改)