生産中止図面
２００３／１２

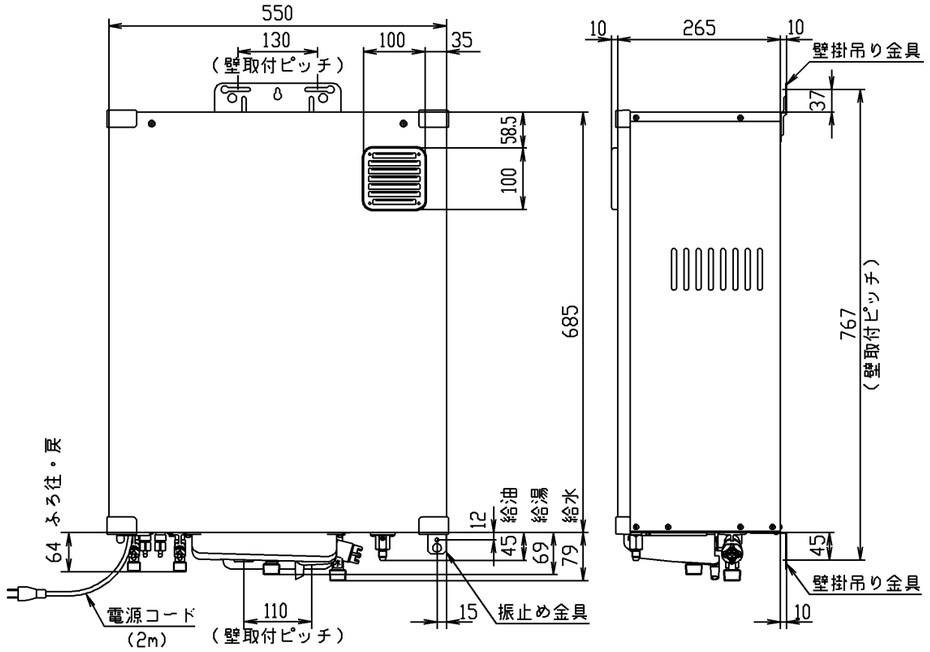

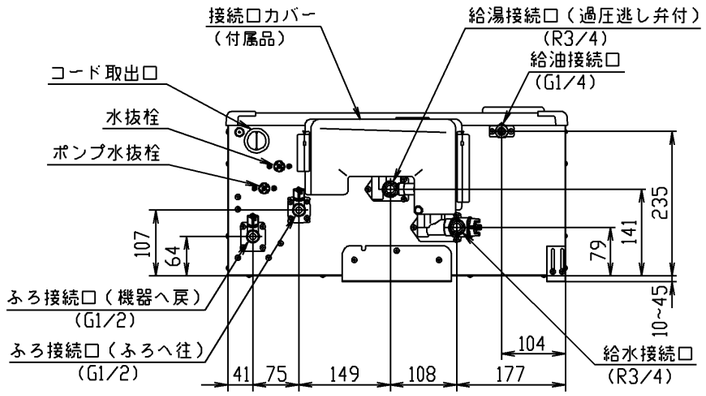

■浴室リモコン（別売品：RAC111FS）（1：5）

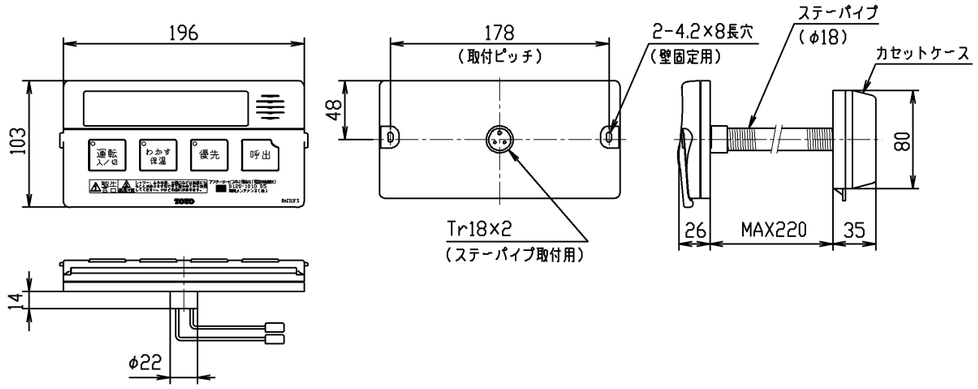

■別売品

品名		品番
浴室リモコン		RAC111FS
台所リモコン		RAC111KT
サブリモコン		RAC111SS
リモコンコード	台所・サブリモコン用	RHG351-3・5・8・10・15・20
	浴室リモコン用	RHG352-3・5・8・10・15・20
	全リモコン用	RHG618-50
ステーパイプ		RHA1124
排気カバー		RHA1300
配管カバー		RHA1316-45
壁掛金具補強板		RHG741
絶縁板		RHG696
ペアチューブ		RHG274-10・25・50・10Z・25Z
ペアホース		RHA1040N-50・100・200・300・500
無極性循環アダプタ		RHA1163-S・SL・L・LL -SH・SHL・UH・LHL -SG・SGL・UG・LGL
追焚アダプタ		RHA1028A
油タンク	角型（容量 90L）	RHA1321
	丸型（容量 90L）	RHA1268
	壁ピタタイプ（容量 95L）	RHA1014
	壁ピタタイプ（容量190L）	RHA1251
	角型（容量190L）	RHA1015
	ステンレス（容量 90L）	RHA1322
油切れ検知装置		RHA1134・-10
オイルサーバ（軒下型）		RHA1232
送油銅管（φ8）		RHA1170-3・5・10
銅配管セット（φ8用）		RHA1067
フレアナット（φ8用）		RHA1068
異径継手（R1/2用）		RHA1069

※追焚配管条件

ペアチューブ15m10曲がり。浴槽位置は、機器底面を基準に上方は浴槽あふれ縁まで5.0m以内、下方は循環アダプタまで1.5m以内。

■セット品番（RPES43W・B）

本体	RPE43W・B
リモコンセット	RACS111 (RAC111FS+RAC111KT)
浴室リモコンコード（8m）	RHG352-8

■仕様

名称			石油給湯機付ふろがま
形式の呼び			RPE43W
品番			RPE43W・WB
種類	燃焼方式		圧力噴霧式
	給排気方式		屋外用開放形
	給水方式		水道直結式
	加熱形態		瞬間形
	加熱方式		2缶2水路式
	循環方式	ふろ側	強制循環式
点火方式			高電圧放電式
使用燃料			灯油（JIS 1号灯油）
燃料消費量		給湯側	5.3 L/h
		ふろ側	2.0 L/h
出力		ふろ側	15.3kW
発熱量		ふろ側	69,000kJ/h
湯沸効率		ふろ側	75%
連続給湯効率		給湯側	86%
連続給湯出力		給湯側	46.5kW
熱交換器容量		給湯側	0.6L
		ふろ側	0.3L
最低作動水圧			0.02MPa
使用圧力（最高使用圧力）			1.0MPa
伝熱面積		給湯側	1.0 m²
		ふろ側	1.0 m²
外形寸法			高さ685mm 幅550mm 奥行265mm
質量			41kg
電源電圧及び周波数			100V 50/60Hz
定格消費電力	給湯使用		点火時 152/149W、燃焼時 115/110W
	ふろ使用		点火時 202/223W、燃焼時 172/196W
	給湯・ふろ同時使用		点火時 241/263W、燃焼時 215/215W
排気温度			260℃以下
騒音レベル			53dB（A）
循環管取付口径			G1/2
基準浴槽			180L
電流ヒューズ			10A
温度ヒューズ			189℃
安全装置			対震自動消火装置、燃焼制御装置、停電安全装置、空だき防止装置
その他の装置			凍結予防装置、漏電安全装置、過圧防止安全装置
付属品			取扱説明書（保証書付）、工事説明書、追焚接続金具×2、銅配管セット、送油銅管、アース線、オイルストレーナ、送油接続管木ネジ×6、カールプラグ×5、

※RPE43WBは、BL認定品です。

TOTO			単位 mm	名称 石油ふろ給湯機（水道直圧式）（屋外壁掛型）
製図 野口	検図 大江	承認 丸山	日付 03.04.01	尺度 1:10
備考 RPEシリーズ・標準				品番 RPE43W・B
				図番 RPE43W・B

A3