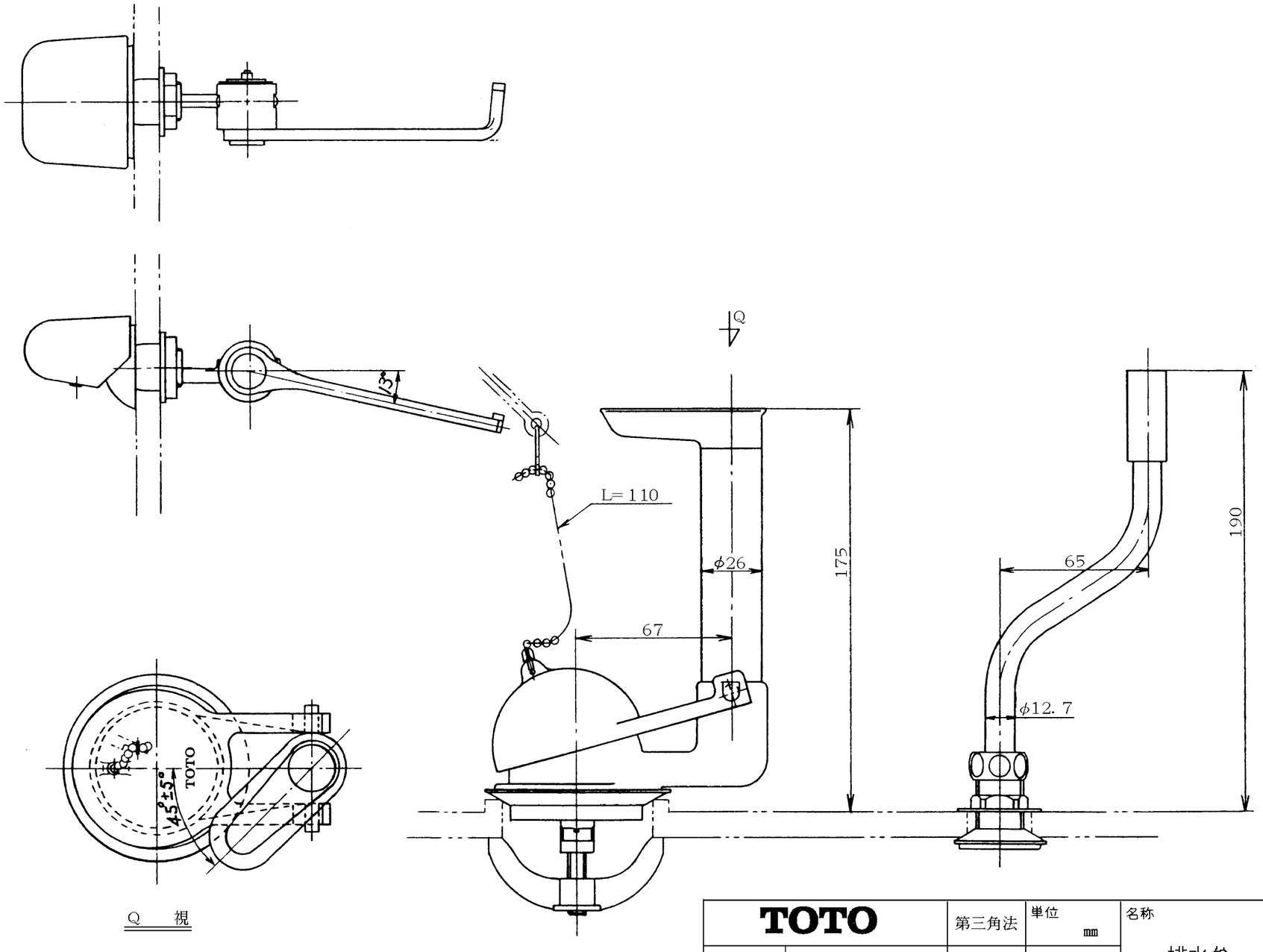

Q 視

TOTO		第三角法	単位 mm	名称 排水弁
製図 岩田	検図 福谷 (松 63.4.1 井)	日付 63 4 1	尺度 1:2	品番 TS406CZS
備考				