生産中止図面
２０００／０９

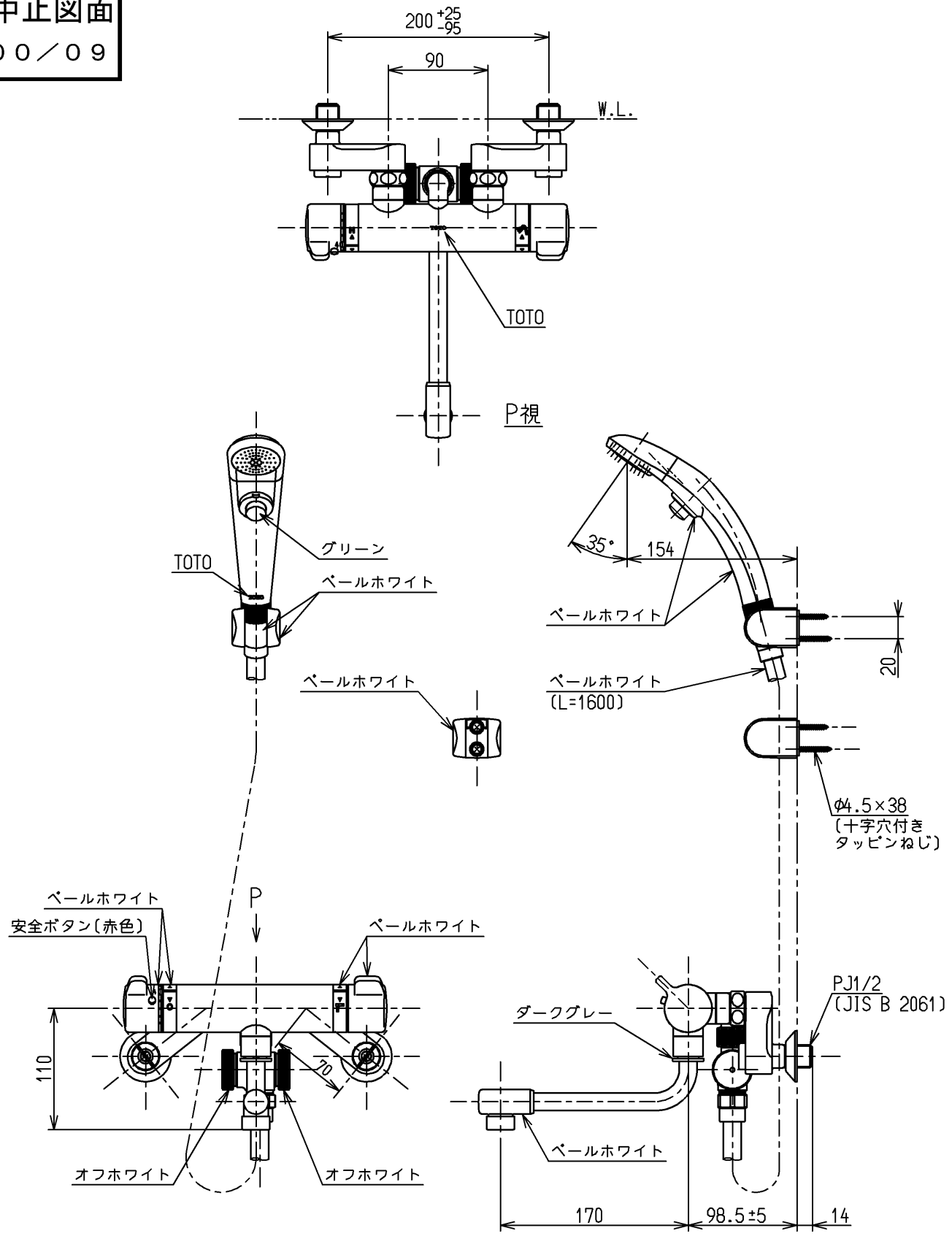

TOTO		単位 mm	名称 壁付サーモ１３（シャワーバス・クリック）（浴室）（ＪＩＳ）
製図 古田	検図 安田 梅本	日付 00.09.22	尺度 1：5
備考 逆止弁付			図番 TMJ40WX

A4