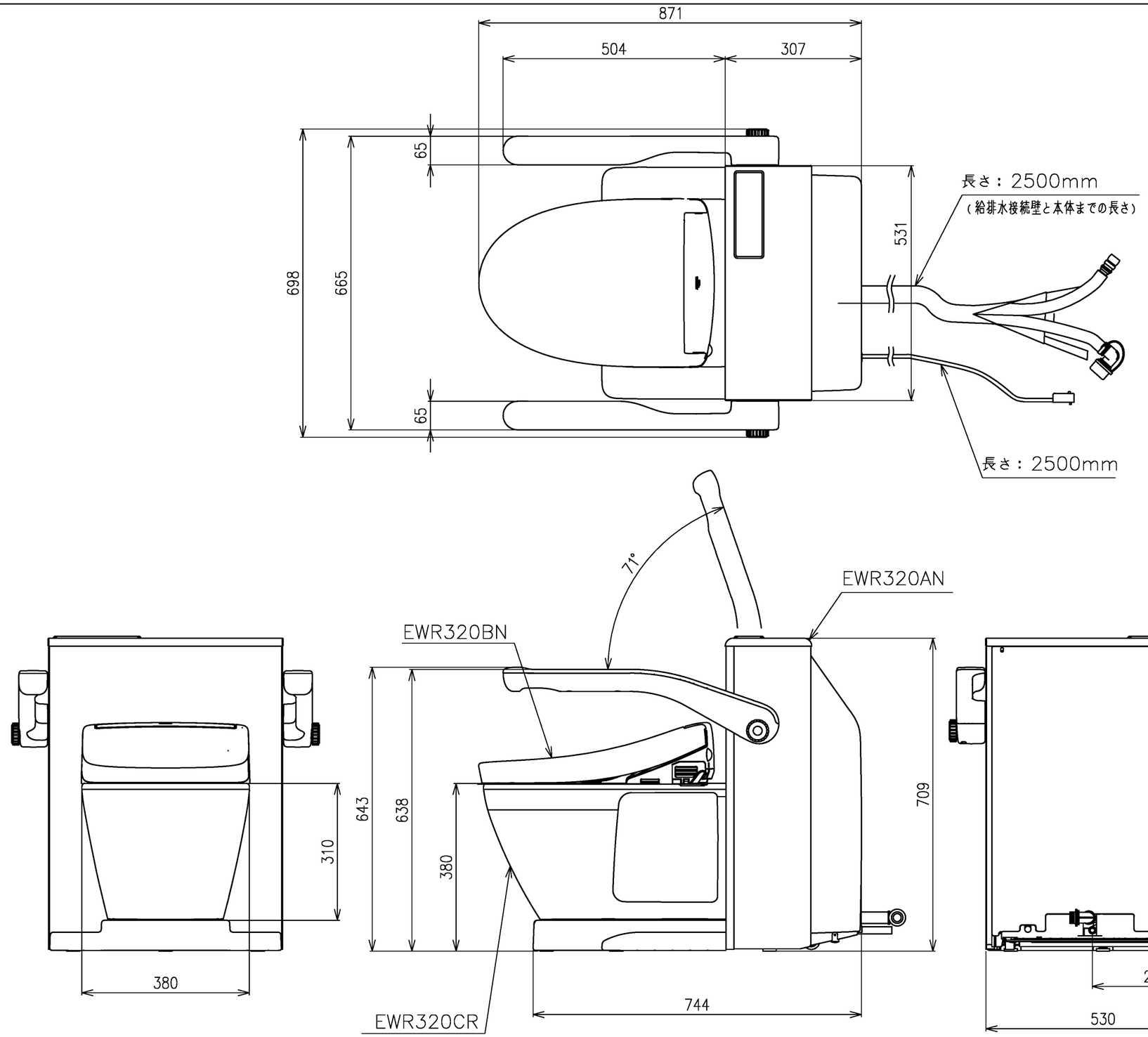

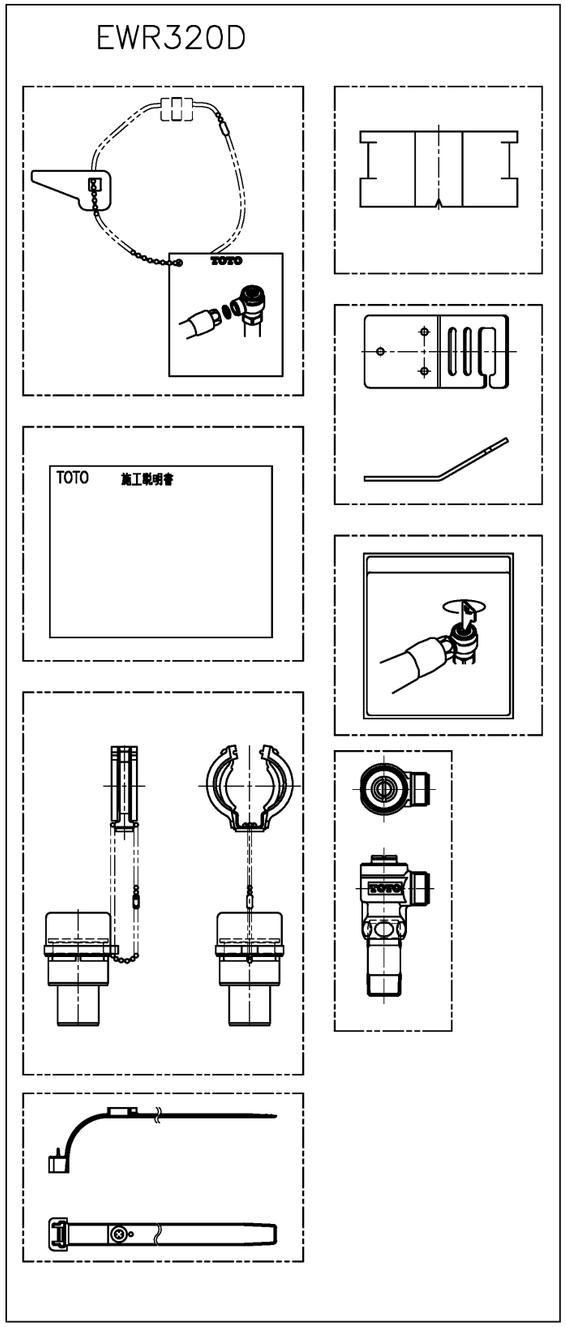

TOTO		単位 mm	名称 ベッドサイド水洗トイレ
製図 丹下	検図 松山 大田	日付 25.06.04	尺度 1：10
備考			品番 EWRS320N

A3