色番	色彩	備考
#MNN	ムーンホワイトN	
#MRN	ムーンピンクN	
#MGN	ムーングリーンN	
#MCN	ムーンブラウンN	

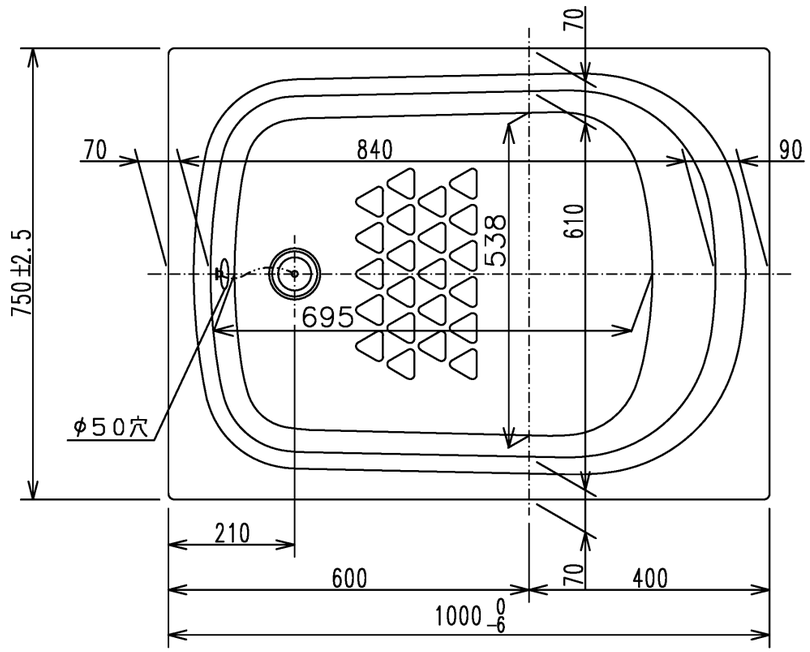

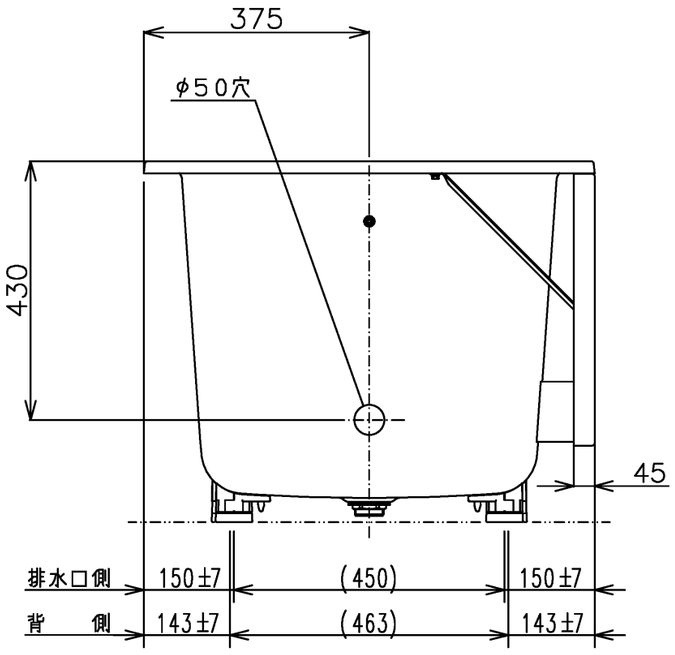

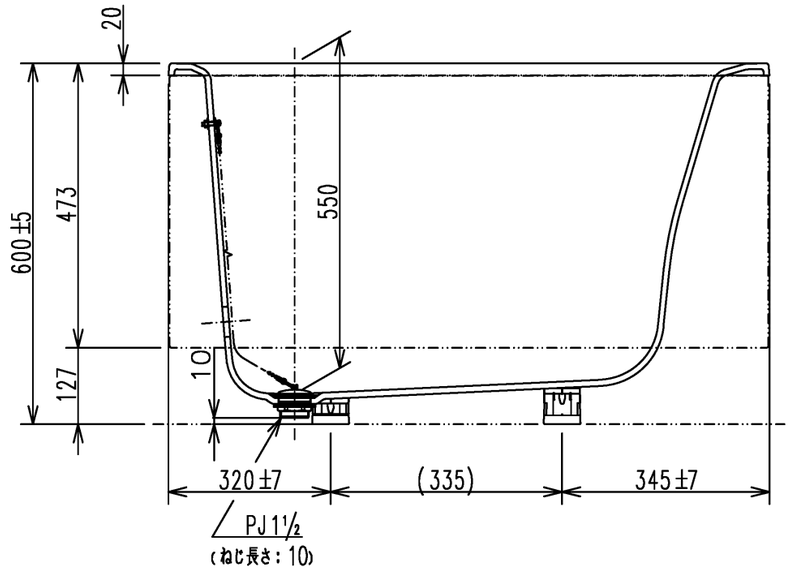

図名	和洋折衷一方半エプロン付き ネオマーブバス （1000サイズ）				尺度 1:10 図番 PNS1001L1
年月日 2026.4.1	製図	中田	検図	林堂 三上	TOTO

A3