生産中止図面
１９９８／０３

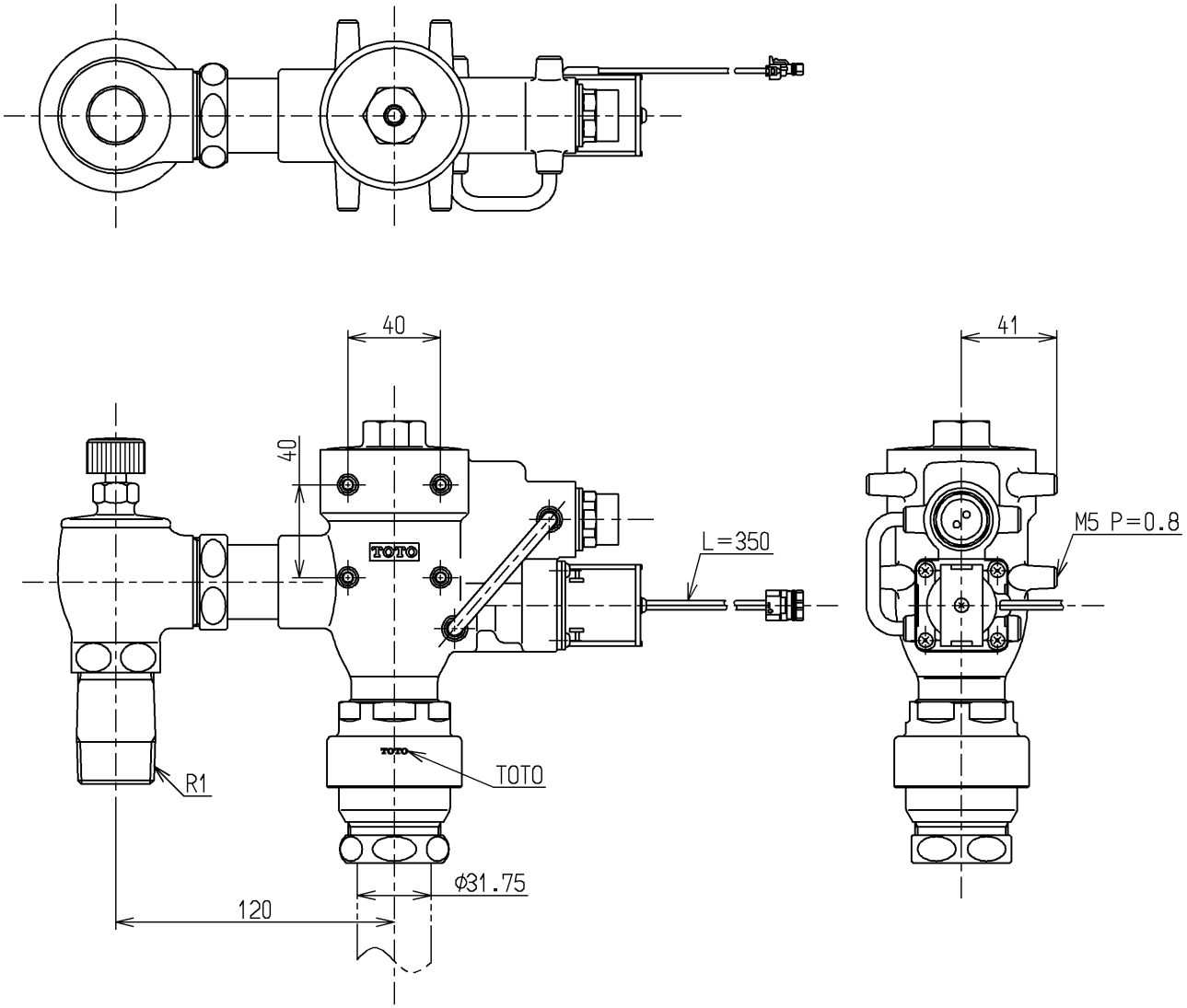

TOTO		単位 mm	名称 自動フラッシュバルブ（隠ぺい型）（ＪＩＳ）
製図 田中(涼)	検図 梅本 梅本	日付 98. 2.12	尺度 1：3
備考			図番 TEF67E

A4