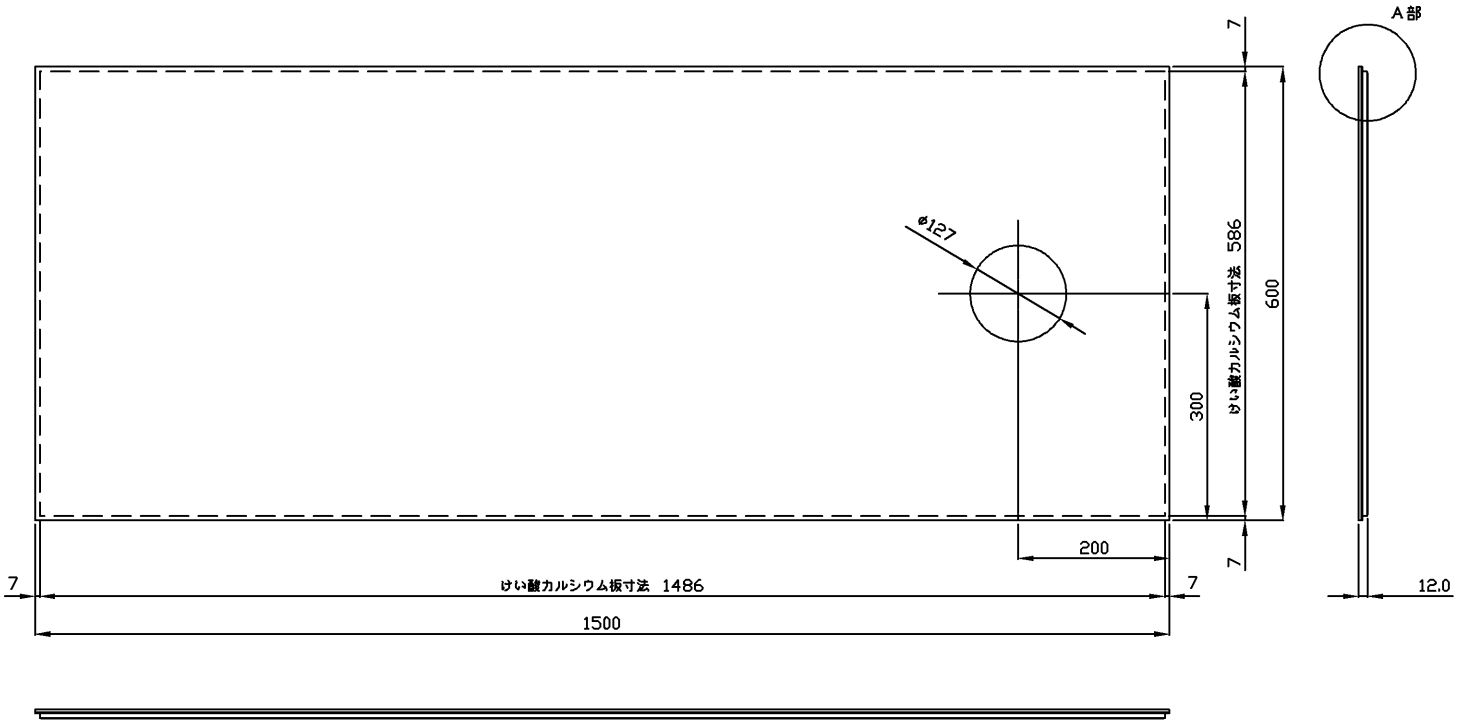

A部（断面図）拡大図２：１

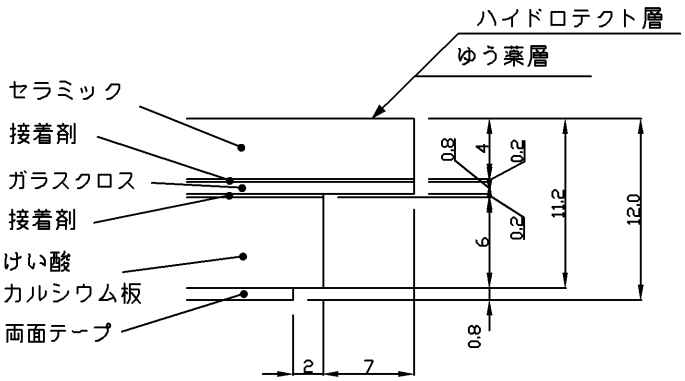

※表面のみにゆう薬層、ハイドロテクト層あり。
（小口にゆう薬層、ハイドロテクト層はなし。）

TOTO			単位 mm	名称 ハイドロセラ・フロアＪ 床排水大便器用
製図 井上	検図 佐々木	日付 2010.2.1	尺度 1/10	
備考				品番 AGF400#□□DR
				図番

A4