生産中止図面
２００７／

＊定格：AC100V-1281W 50/60Hz
＊設置前に水圧を測定ください
・最低必要水圧0.07MPa(20.0L/min流動時)が必要です。
この水圧を確保できないと汚物を排出しないことがあります
ので注意してください。
・最高水圧は0.75MPaです。
注1：洗面所や浴室など他の水栓器具を同時に使用したときも、
上記水圧と流量が必要です。
注2：配管は呼び径13以上をご使用ください。
（上記水圧と流量確保のため。）
＊給排水位置が適切でないと、止水栓が製品に干渉することがあります。
＊室内において極端な負圧が生じない様にご注意ください。
（便器洗浄時に、排水配管から異臭が上がって来ることが懸念されます。）
＊便器排水芯が406～540mmの場合は、便器を前に出して施工可能。
＊給水部の真下に電源コンセントを設置したり、給水用のホースと
電源コンセントを接触させないでください。
結露水などにより電源コンセントに水がかかり、感電・発火の
危険性があります。

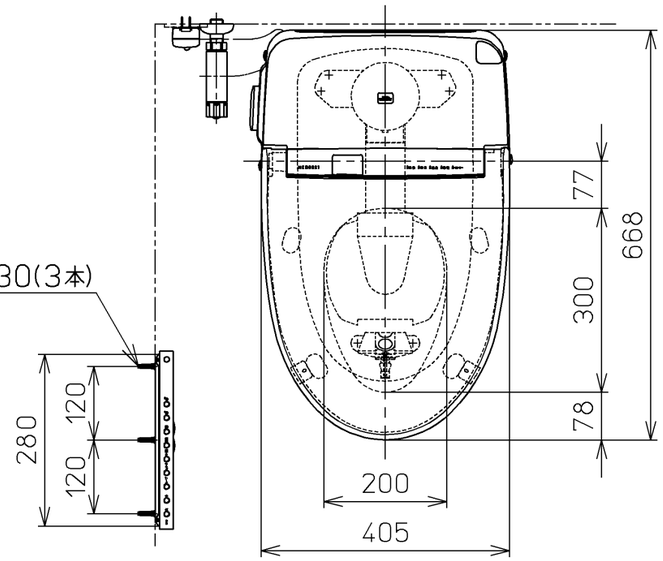

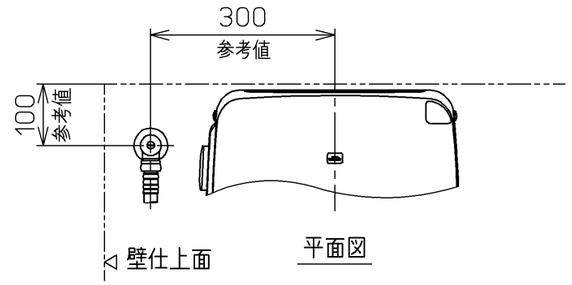

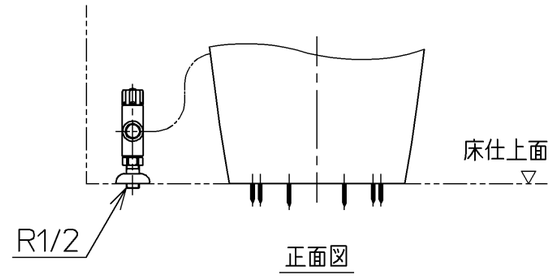

床給水仕様の場合

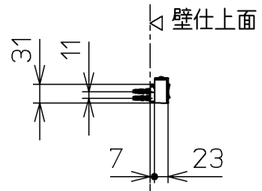

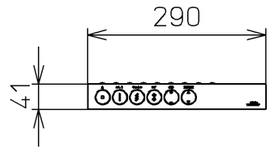

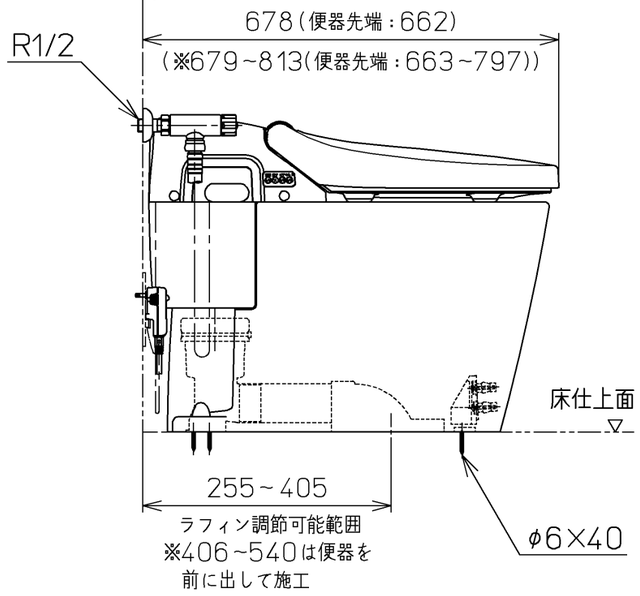

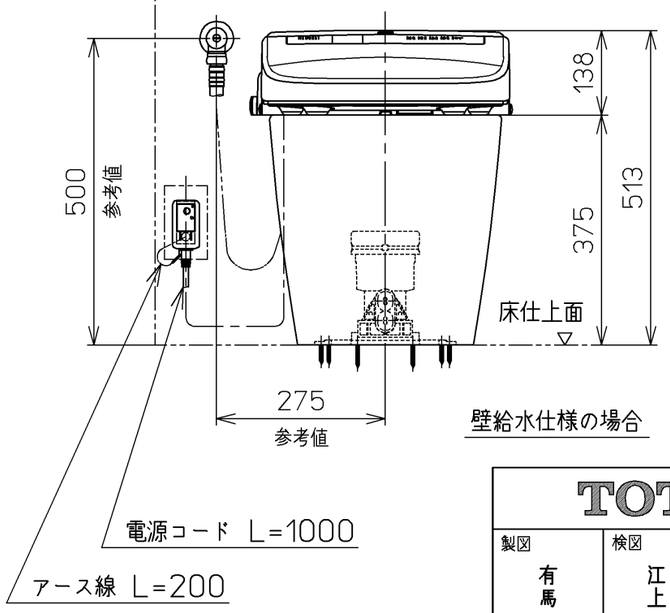

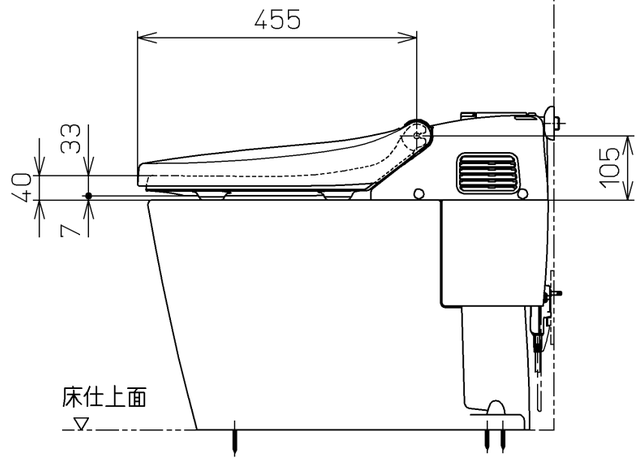

壁給水仕様の場合

TOTO			単位 mm	名称 ウォシュレット一体形便器
製図 有馬	検図 江松 上崎	日付 06-06-30	尺度 1：10	品番 CES9573MJ
備考 ネオレストD2(水道直結式) 一般地・流動兼用，S排水 リモデルタイプ				図番 CES9573MJ=A0105

A3 ページNo. 1-1 （改）