生産中止図面
２０１３／０５

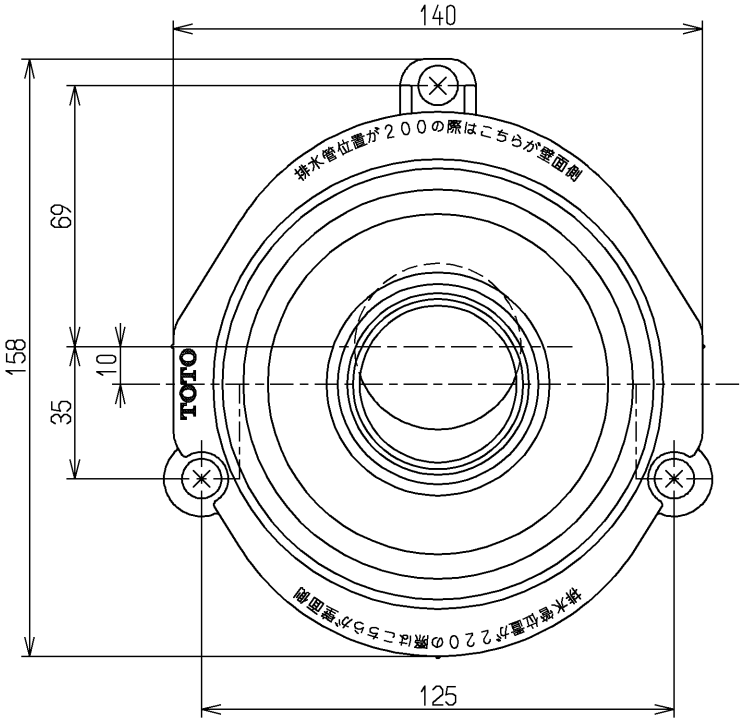

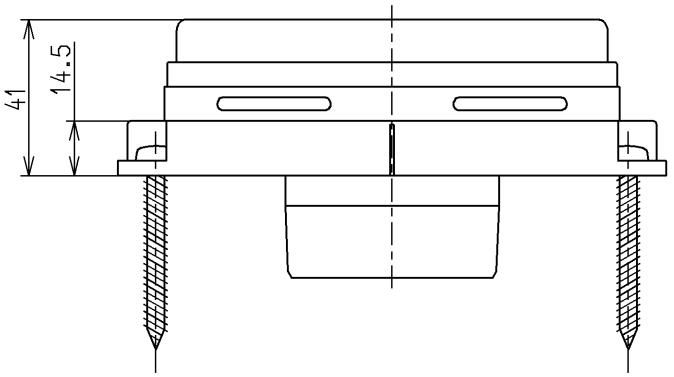

TOTO		単位 mm	名称 排水ソケット（５０ｍｍ塩ビ管用）
製図 大平(直)	検図 吉永(雄) 吉永(雄)	日付 13.05.08	尺度 1：2
備考			図番 HP510

A4