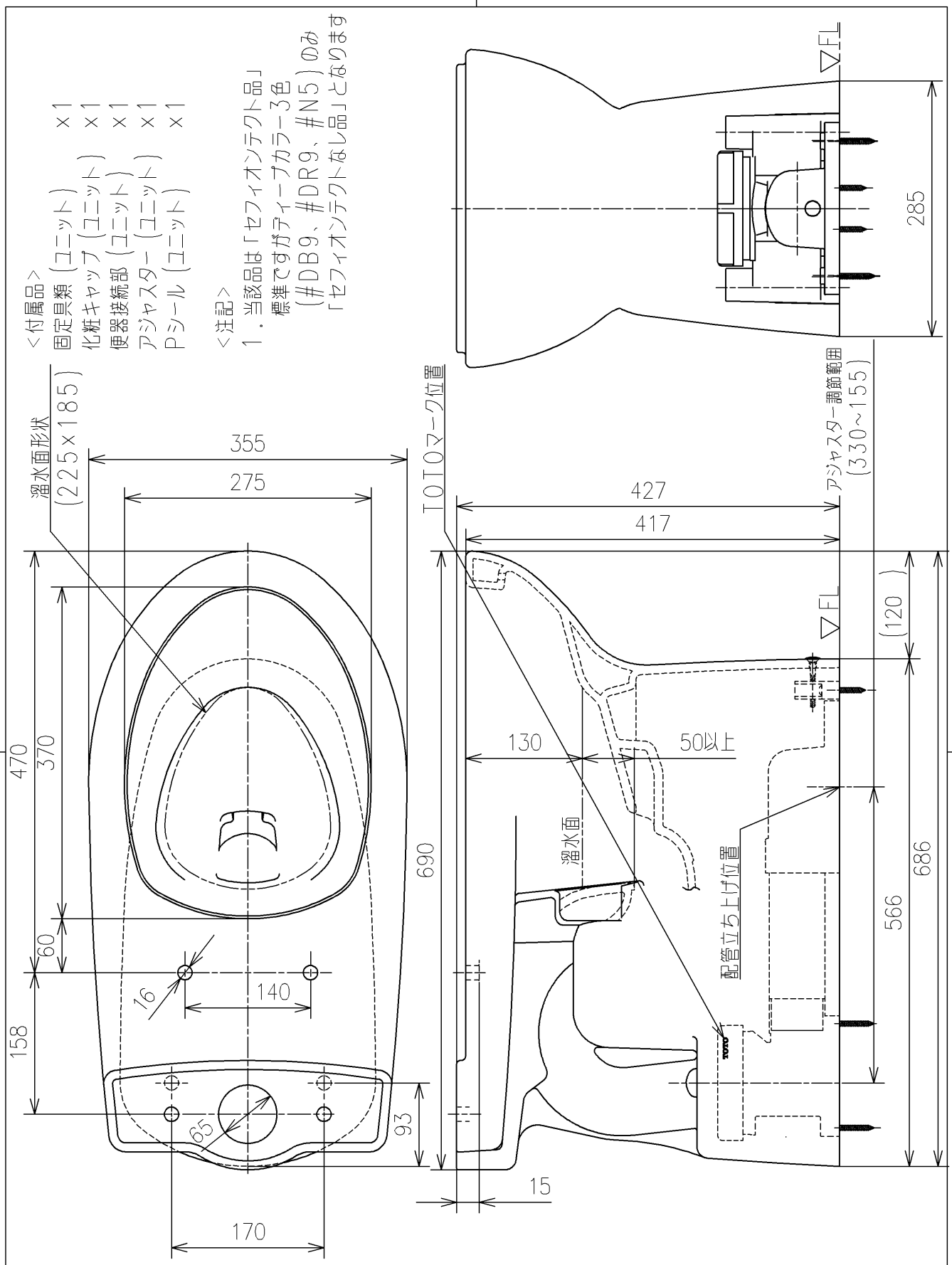

TOTO		単位 mm	名称 床置床排水大便器（高座面対応）
製図 米	検図 稲垣　新川	日付 19/03/27	尺度 1：6
備考 防露式、エロンゲートタイプ			品番 CS20ABM
			図番 CS20ABM=D2
A4		ページNo. 1/1	(改)