<付属品>
排水ソケットユニット　×1
Pシール　×1
固定具類ユニット　×1
化粧キャップユニット　×1
位置決めシート　×1
施工説明書　×1
取扱説明書　×1
注意書　×1

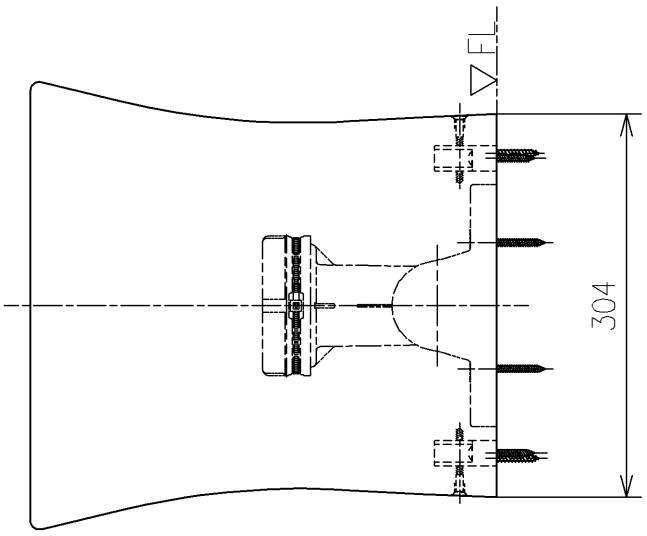

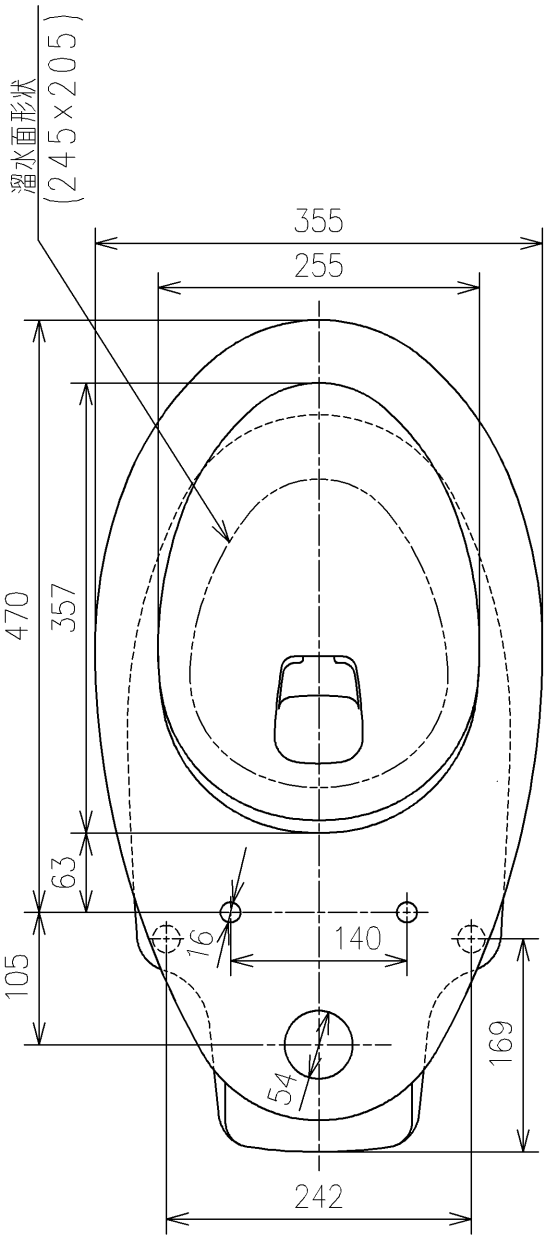

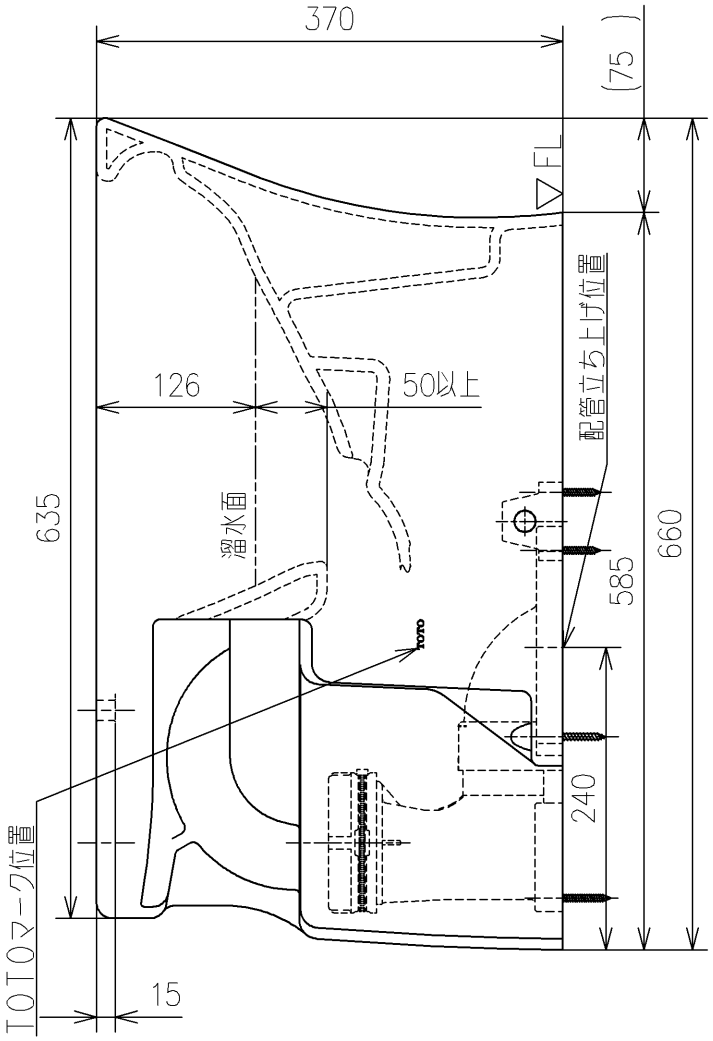

TOTO		単位 mm	名称 床置床排水大便器
製図 米	検図 稲垣　新川	日付 19/03/29	尺度 1:6
備考 エロンゲートタイプ			品番 CS465
			図番 CS465=D2
A4			ページNo. 1/1 (改)