生産中止図面
２０１８／０５

区分	
B	

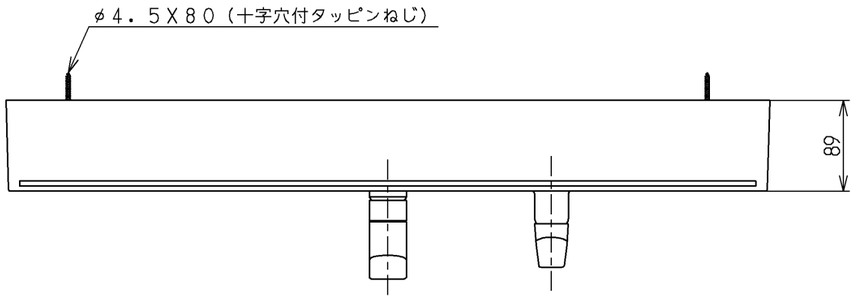

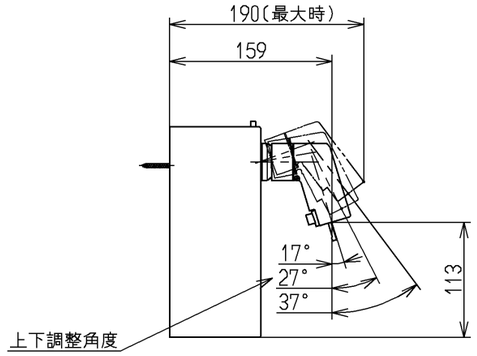

スパウト部(Ｐ視)

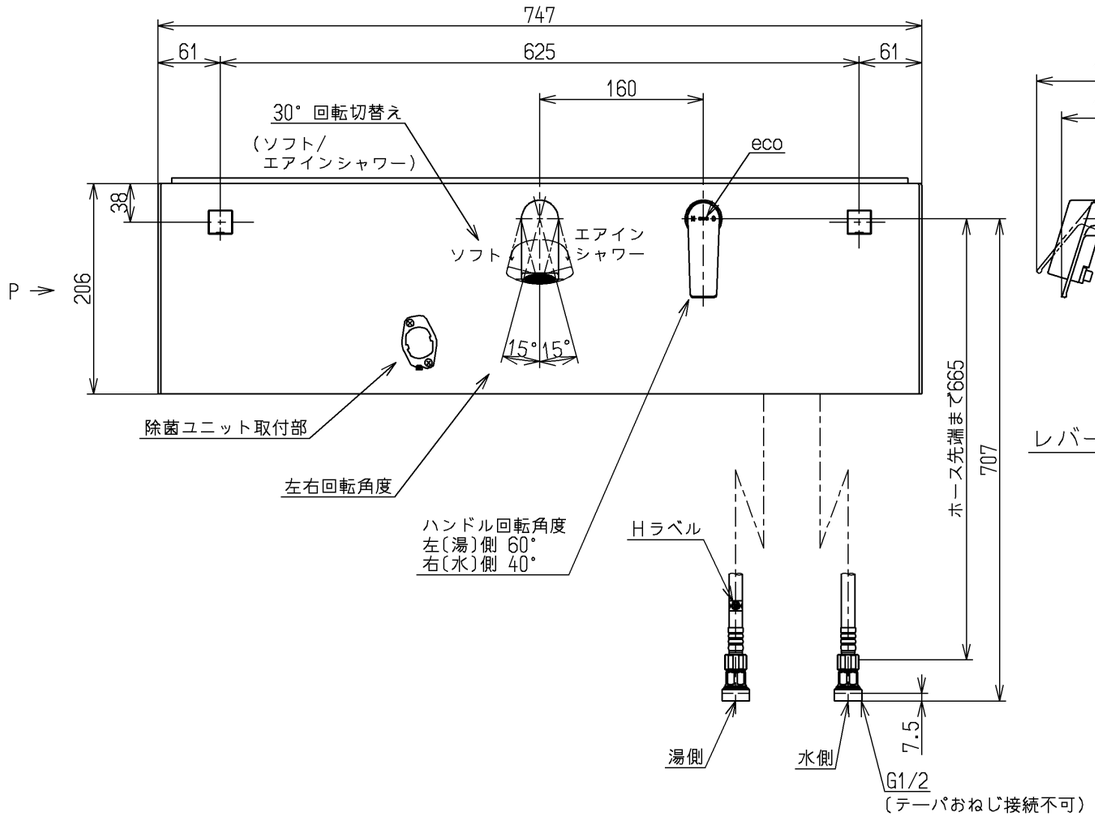

シャワーホース引出し長さ350

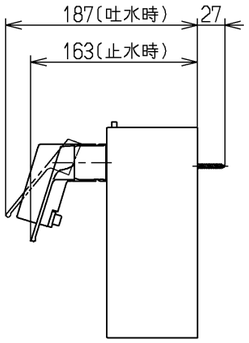

レバーハンドル部

仕様		
用途		一般住宅用
給水圧力	最低必要水圧	０．０７ＭＰａ（流動時）
	最高水圧	０．７５ＭＰａ（静止時） ※快適にお使いいただくためには、０．２ＭＰａ程度の圧力をおすすめします。
使用可能水質		水道水または飲用可能な井戸水
使用環境温度		１～４０℃ ※凍結が予想される地域では、ご使用できません。
最高給湯温度		８５℃
特記事項		(1)湯圧が水圧より高くならないように設定してください。 (2)安全のため給湯温度は60℃以下でのご使用をおすすめします。 (3)湯水を逆に配管しないでください。

※エコシングル
レバー中央までは「水」がでます

節湯 C1

水道法適合品(JIS)

TOTO		単位 mm	名称 壁付シングル混合水栓
製図 小林	検図 今森 宮崎	日付 20.02.27	尺度 1：6	エコシングル、ハンドシャワー、エアイン、除菌用パネル付
備考 逆止弁付			図番 TL363EEJR

A3