生産中止図面
２０２２／０３

＊定格：100V-1309W 50/60Hz
・最低必要水圧0.05MPa(流動時)
0.05MPa以下の水圧の場合、ウォシュレットの水勢が弱くなります。
また、停電時の手動レバーでの便器洗浄はできません。
0.05MPa以下の水圧の場合、便器ボウル面の洗浄能力が弱くなります。
・最高水圧は0.75MPaです。
注1：75，100塩ビ管(VU，VP75・100)共用
塩ビ管の排水ソケットとの接合：床上60±5mm
＊窓枠などと便ふたの干渉にご注意ください。
便ふたが当たって開ききらないことがあります。
＊給排水位置が適切でないと、止水栓が製品に干渉することがあります。
＊水抜栓立ち上げ位置は、製品と干渉しないようにご注意ください。
＊既設の排水ソケットが床下で排水管と接着されている場合、
排水管の立ち上げ直しが必要です。
＊製品背面に電源を設けないでください。
コンセントが製品と干渉し、抜き差しができない場合があります。
＊電源コンセントは水や小水がかからない位置に設置してください。
また、給水用ホースと電源コンセントを接触させないでください。
感電・発火の原因になります。
＊本体左右側面は、給水フィルター・脱臭フィルターお手入れ時の取りはずしや
停電時の便器洗浄操作、及び電池ボックスの取り付けなどのため
150mm以上の空間を確保してください。
注2：立て配管などがある場合は、立て配管などから150mm以上の
空間を確保してください。
※1：便ふた全開でお掃除リフト時

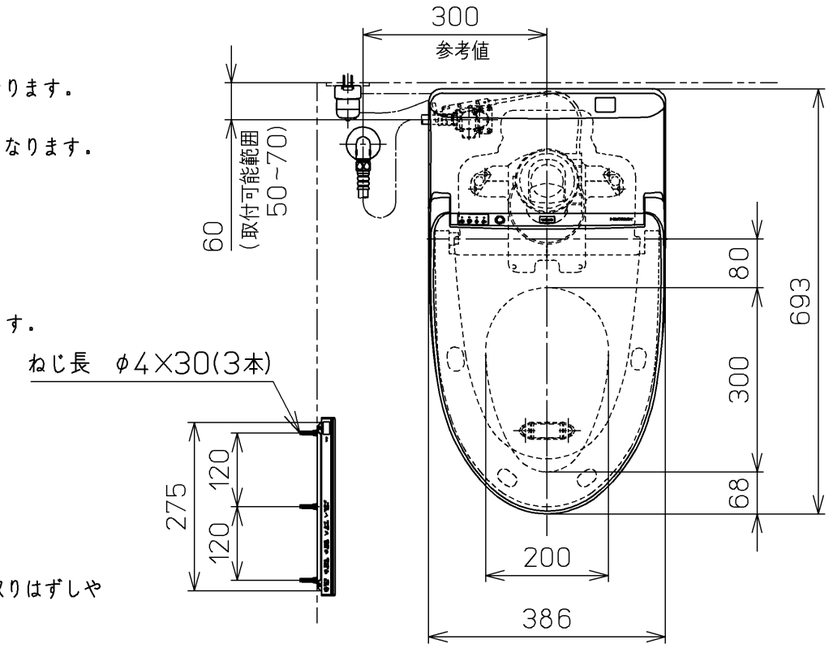

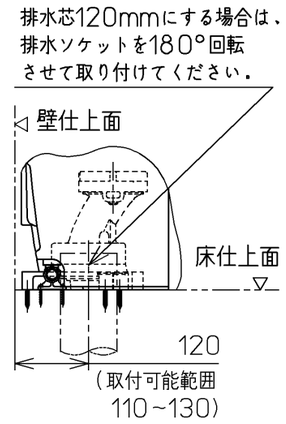

排水芯120mmの場合

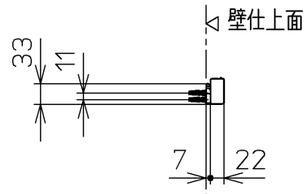

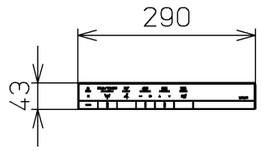

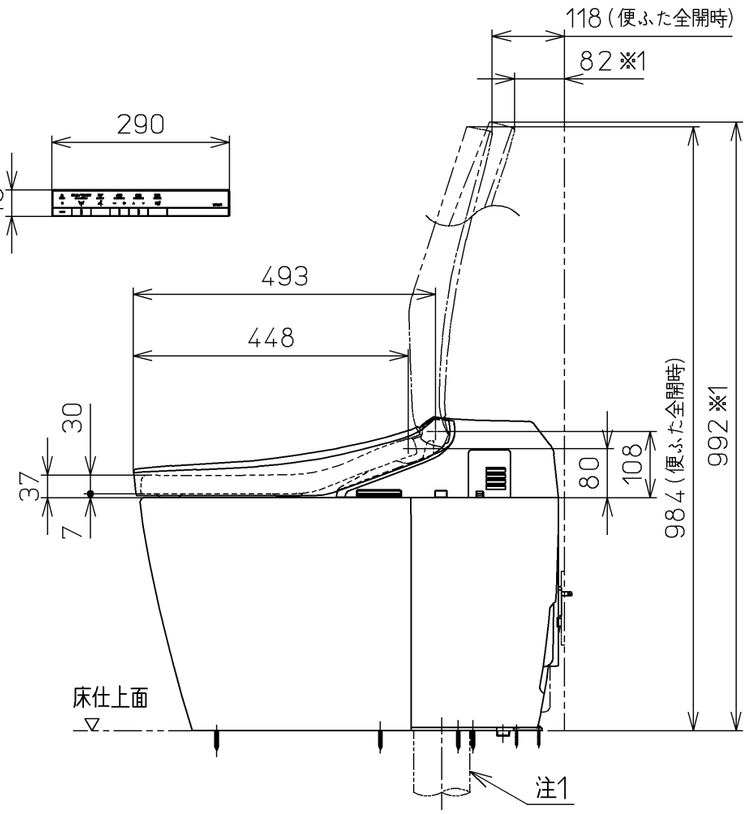

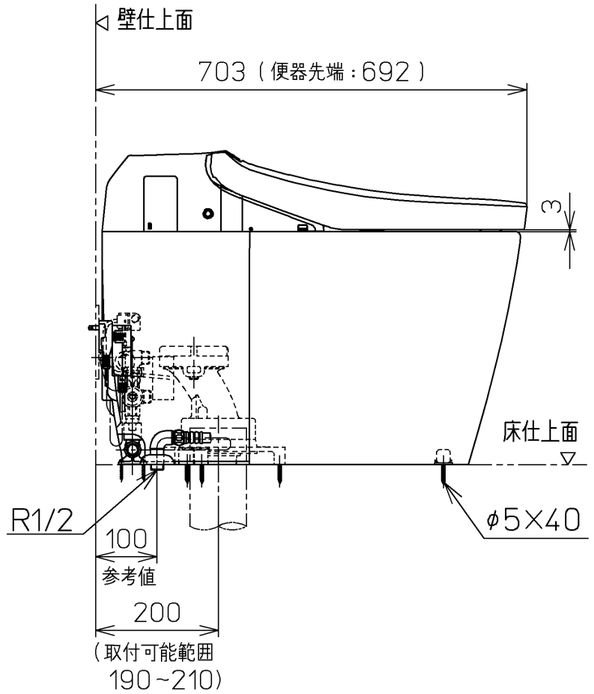

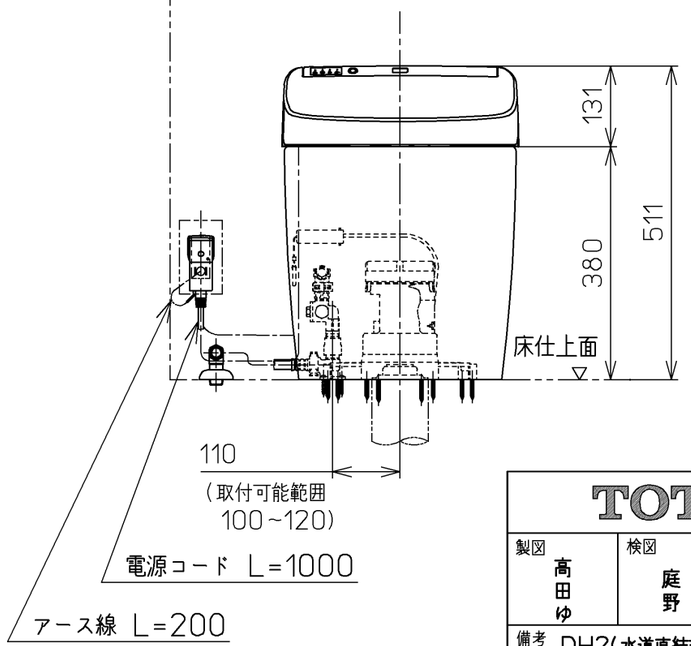

TOTO		単位 mm	名称 ウォシュレット一体形 便器ネオレスト
製図 高田ゆ	検図 庭野 持田	日付 18-11-27	尺度 1 : 10
備考 DH2(水道直結式) 寒冷地(ヒーター水抜き)，S排水 リモデルタイプ(排水芯200/120)			品番 CES9575HFWR
			図番 CES9575HFWR=A0100
A3		ページNo. 1-1	(改)